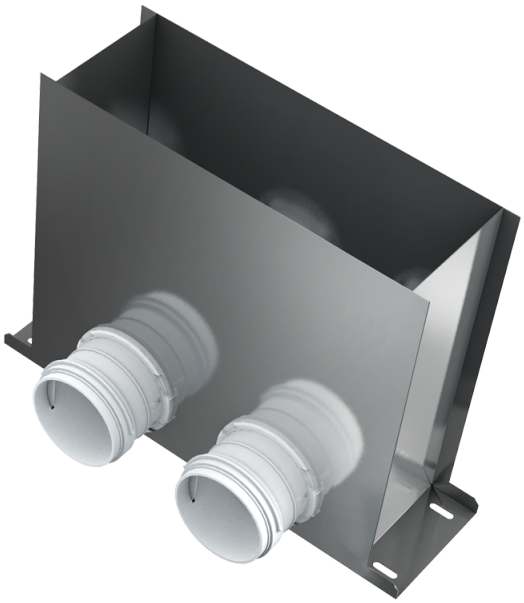

BlauFast RPF 300x100/63x2 M

Para sistemas de suministro o extracción de aire de viviendas. Para la conexión de rejillas de ventilación con conductos de Ø 63 mm

- Material de la carcasa: Metal

	Unidad de medida	BlauFast RPF 300x100/63x2 M

Dimensiones

Ø D	H	L	W
72	300	401	115

