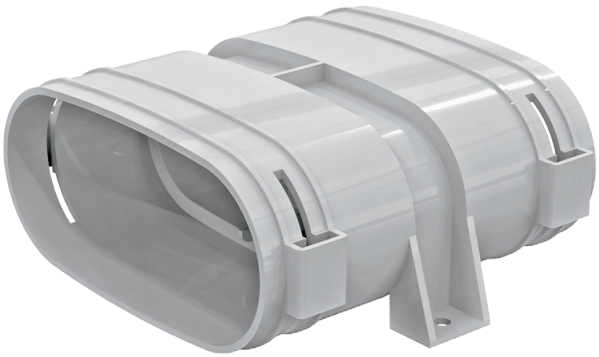

BlauFast OM 52

Para sistemas de suministro o extracción de aire de viviendas. Para conectar conductos con plenums y colectores

• Material de la carcasa: Polipropileno

	Unidad de medida	BlauFast OM 52
Temperatura mínima del aire ambiente	°C	-20
Temperatura máxima del aire ambiente	°C	60

Dimensiones

H	L	W
63	130	145

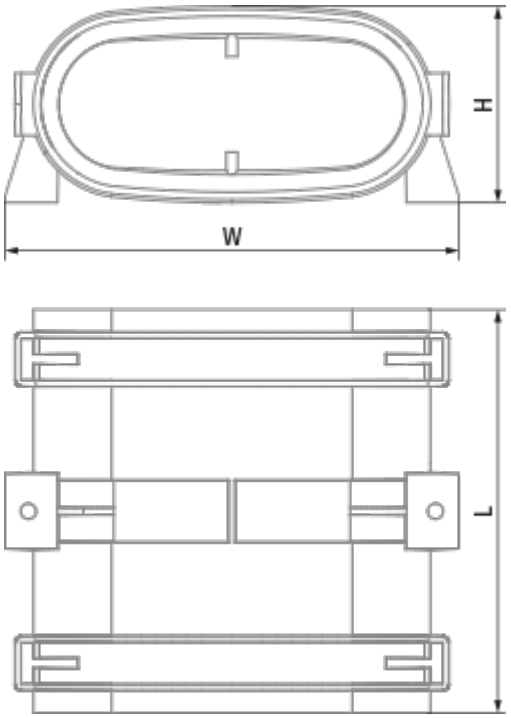
H
W
L