

BLAUBOX MW 750-4 Pro

Unidades de ventilación de suministro

- En carcasa con aislamiento acústico
- Recalentador: De agua
- Control: Control remoto
- Material de la carcasa: Acero galvanizado

	Unidad de medida	BLAUBOX MW 750-4 Pro
Cantidad de fases	-	1
Tensión mínima de alimentación	V	230
Tensión máxima de alimentación	V	230
Frecuencia de suministro de energía	Hz	50
Caudal máximo de aire	m³/h	750
Peso	kg	41.3
Temperatura máxima del aire transportado	°C	45
Temperatura mínima del aire transportado	°C	-40
Temperatura mínima del aire ambiente	°C	1
Temperatura máxima del aire ambiente	°C	40
Grado de protección IP	-	IP22
Humedad máxima del aire ambiente	%	80
Grado de protección IP del variador	-	IP44

Dimensiones

B	B2	B3	H	H1	L
500	674	400	352	200	650

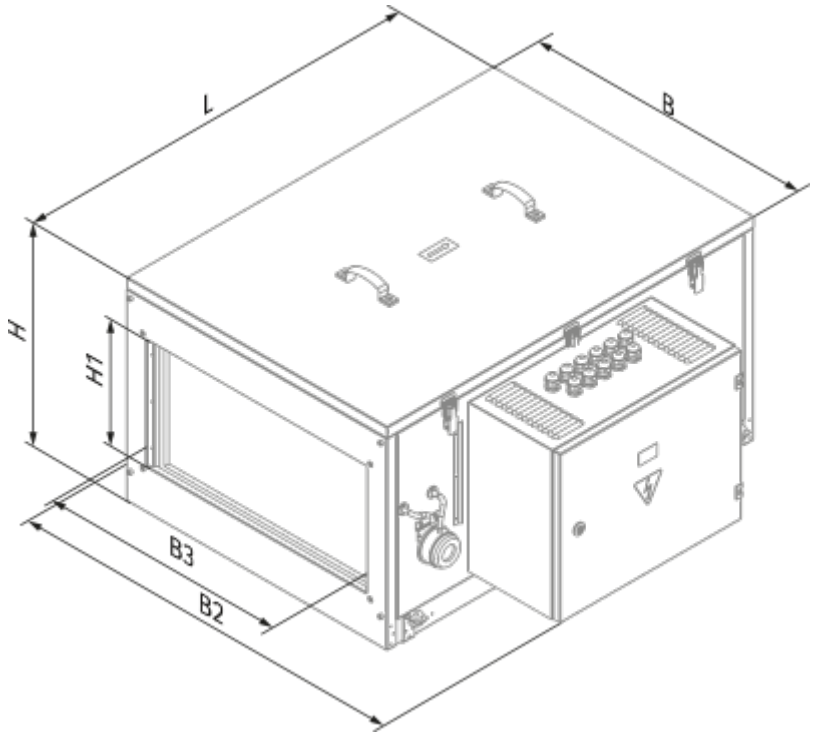

Accesorios

Para conductos rectangulares

Nombre	La foto	Descripción
SD 40x20	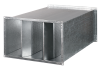	Silenciadores para conductos rectangulares

Para conductos rectangulares

Nombre	La foto	Descripción
EVA 40x20		Conectores flexibles de amortiguación de vibraciones para conductos rectangulares

Enfriadores de agua

Nombre	La foto	Descripción
KWK 40x20-3		Enfriadores de agua para conductos rectangulares

Enfriadores de freón

Nombre	La foto	Descripción

KFK 40x20-3		Enfriadores de conductos de enfriamiento evaporativo directo para conductos rectangulares

Cámaras de mezclado

Nombre	La foto	Descripción
WMG 3/4-4		Unidades mezcladoras de agua
WMG 3/4-6		Unidades mezcladoras de agua
WMG 1-6		Unidades mezcladoras de agua
WMG 1-10		Unidades mezcladoras de agua
WMG 1 1/4-10		Unidades mezcladoras de agua
WMG 1 1/4-16		Unidades mezcladoras de agua
WMG 1 1/2-16		Unidades mezcladoras de agua
WMG 1 1/2-25		Unidades mezcladoras de agua
WMG 2-25		Unidades mezcladoras de agua
WMG 2-40		Unidades mezcladoras de agua

Reguladores de flujo de aire

Nombre	La foto	Descripción
SL 40x20		Compuertas de aire para conductos rectangulares

Otros accesorios

Nombre	La foto	Descripción
FP 442x275x47 G4		G4 panel filter