

BLAUBOX MW 3200-4 Pro

Unidades de ventilación de suministro

- En carcasa con aislamiento acústico
- Recalentador: De agua
- Control: Control remoto
- Material de la carcasa: Acero galvanizado

	Unidad de medida	BLAUBOX MW 3200-4 Pro
Cantidad de fases	-	3
Tipo de conexión	-	Y
Tensión máxima de alimentación	V	400
Tensión mínima de alimentación	V	400
Frecuencia de suministro de energía	Hz	50
Caudal máximo de aire	m³/h	3250
Peso	kg	73.1
Temperatura máxima del aire transportado	°C	45
Temperatura mínima del aire transportado	°C	-40
Temperatura máxima del aire ambiente	°C	40
Temperatura mínima del aire ambiente	°C	1
Grado de protección IP	-	IP22
Grado de protección IP del variador	-	IP44
Humedad máxima del aire ambiente	%	80

Dimensiones

B	B2	B3	H	H1	L
710	1000	600	530	350	1000

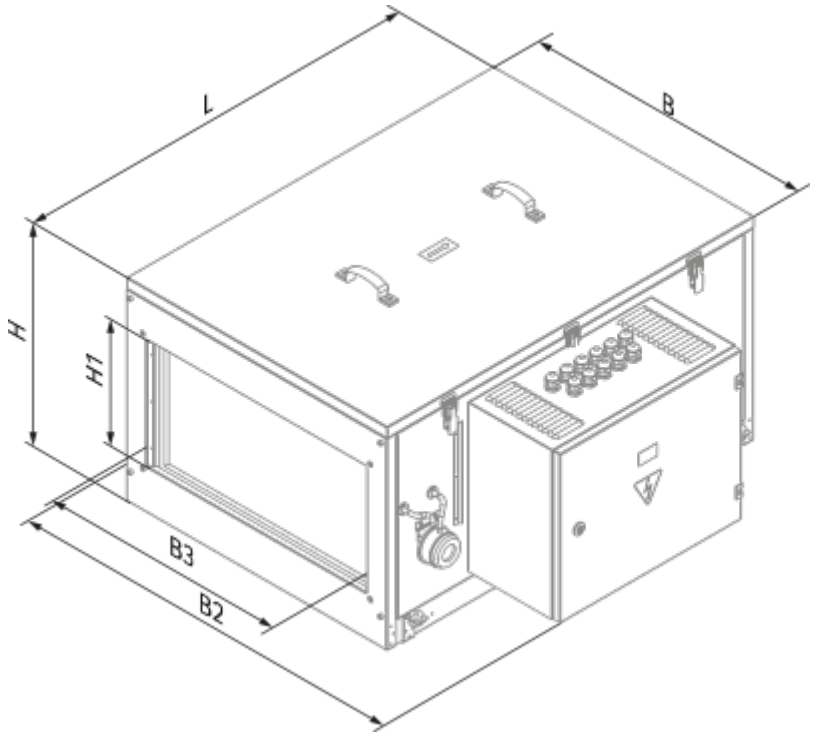

Accesorios

Para conductos rectangulares

Nombre	La foto	Descripción
SD 60x35	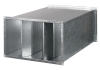	Silenciadores para conductos rectangulares

Enfriadores de agua

Nombre	La foto	Descripción
KWK 60x35-3		Enfriadores de agua para conductos rectangulares

Enfriadores de freón

Nombre	La foto	Descripción
KFK 60x35-3		Enfriadores de conductos de enfriamiento evaporativo directo para conductos rectangulares

Cámaras de mezclado

Nombre	La foto	Descripción

WMG 3/4-4		Unidades mezcladoras de agua
WMG 3/4-6		Unidades mezcladoras de agua
WMG 1-6		Unidades mezcladoras de agua
WMG 1-10		Unidades mezcladoras de agua
WMG 1 1/4-10		Unidades mezcladoras de agua
WMG 1 1/4-16		Unidades mezcladoras de agua
WMG 1 1/2-16		Unidades mezcladoras de agua
WMG 1 1/2-25		Unidades mezcladoras de agua
WMG 2-25		Unidades mezcladoras de agua
WMG 2-40		Unidades mezcladoras de agua

Otros accesorios

Nombre	La foto	Descripción
FP 653x440x47 G4		G4 panel filter