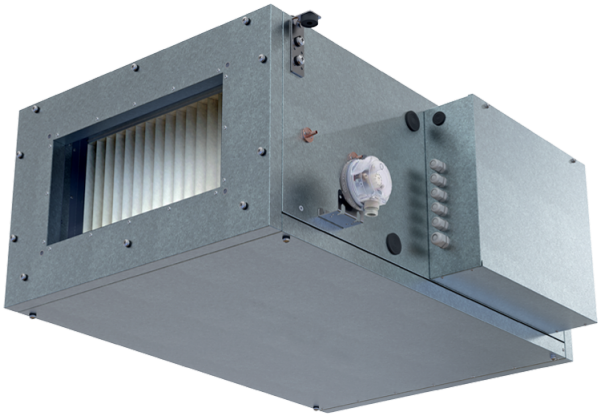

Blaubox EC MW 3000 S31

Unidades de ventilación de suministro con calefactor de agua

- En carcasa con aislamiento acústico
- Recalentador: De agua
- Protocolo BMS: ModBus
- Control: Panel de control con cable
- Material de la carcasa: Acero Aluzinc

	Unidad de medida	Blaubox EC MW 3000 S31
Cantidad de fases	-	1
Tensión máxima de alimentación	V	230
Tensión mínima de alimentación	V	230
Frecuencia de suministro de energía	Hz	50
Caudal máximo de aire	m³/h	2930
Peso	kg	50
Temperatura máxima del aire transportado	°C	40
Temperatura mínima del aire transportado	°C	-30
Grado de protección IP	-	IP22
Grado de protección IP del variador	-	IP44

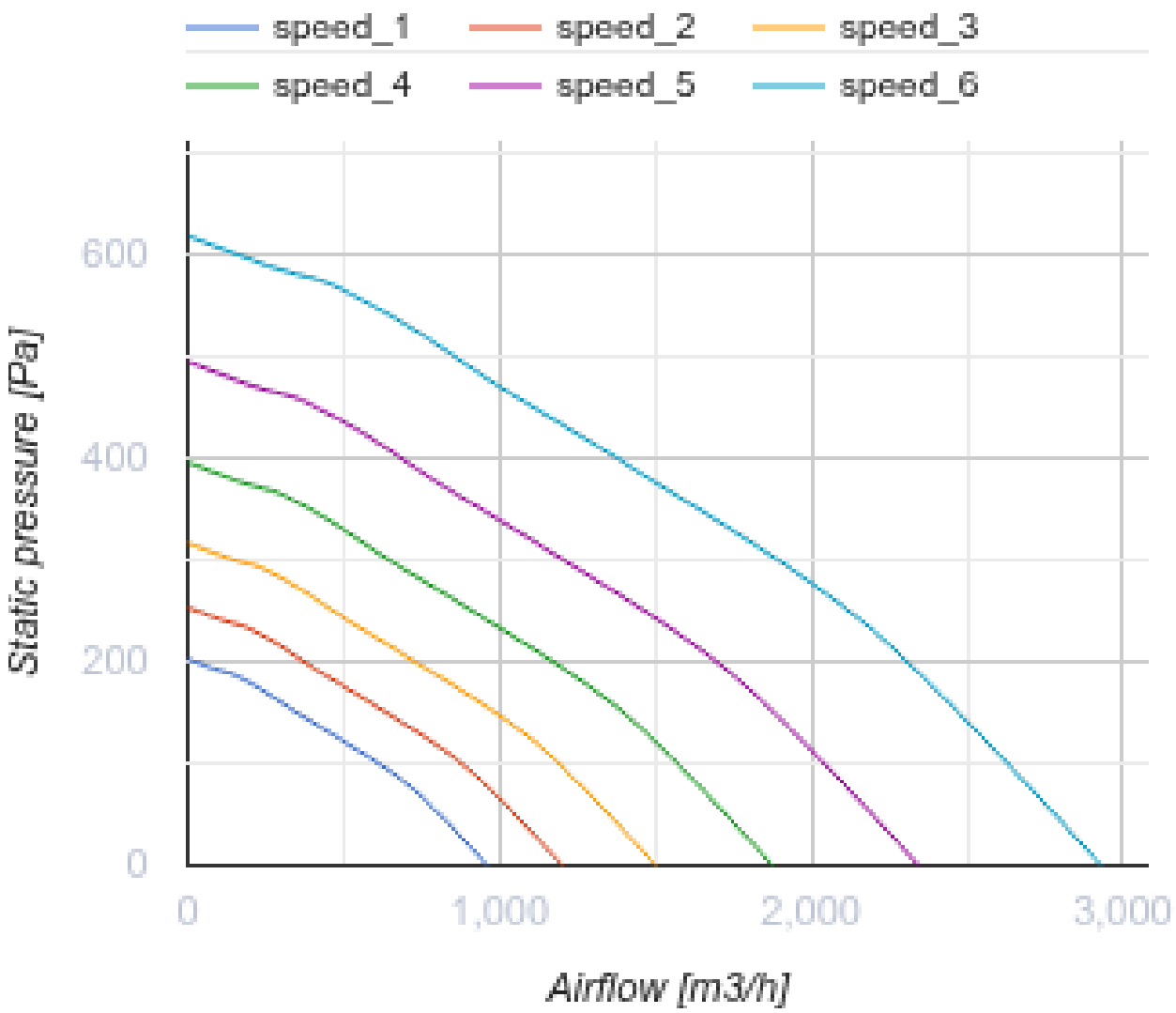
speed_1
speed_2
speed_3
speed_4
speed_5
speed_6
600
400
200
0
Static pressure [Pa]
0
1,000
2,000
3,000
Airflow [m3/h]

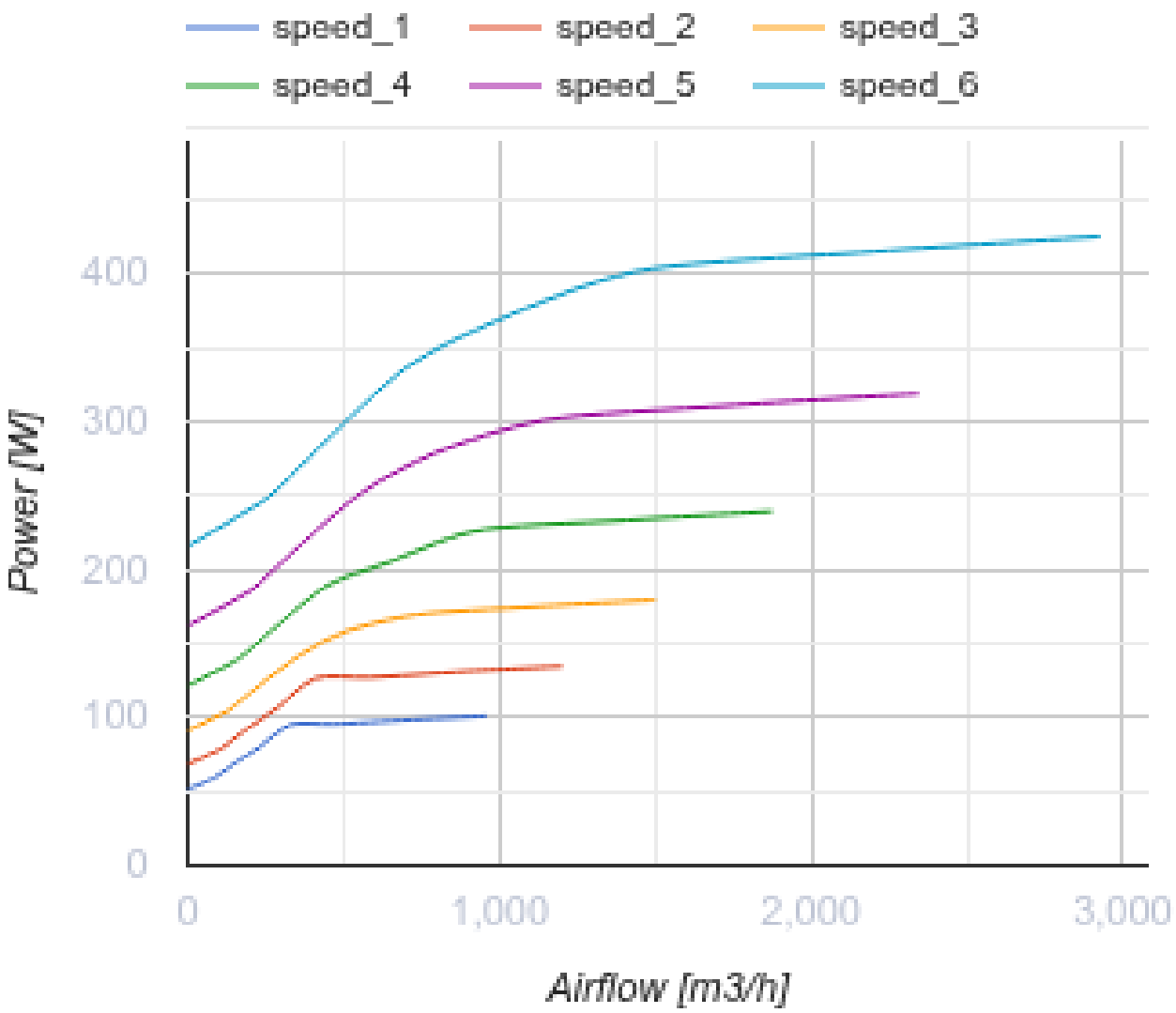

Dimensiones

H	H1	H2	L	L1	L2	W	W1	W2	W3
500	300	368	1200	1070	65	800	853	944	600

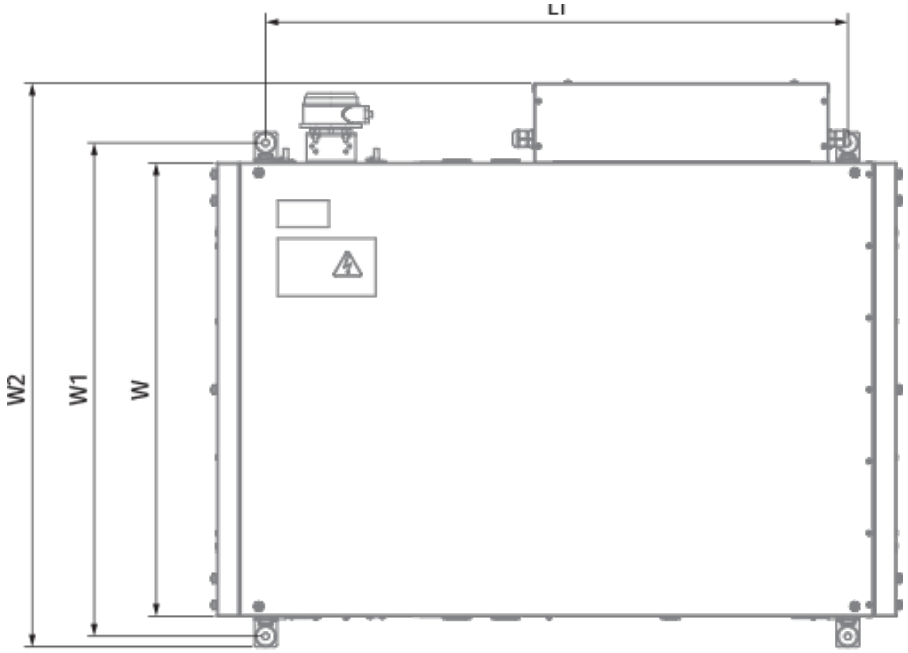
L1
W2
W1
W

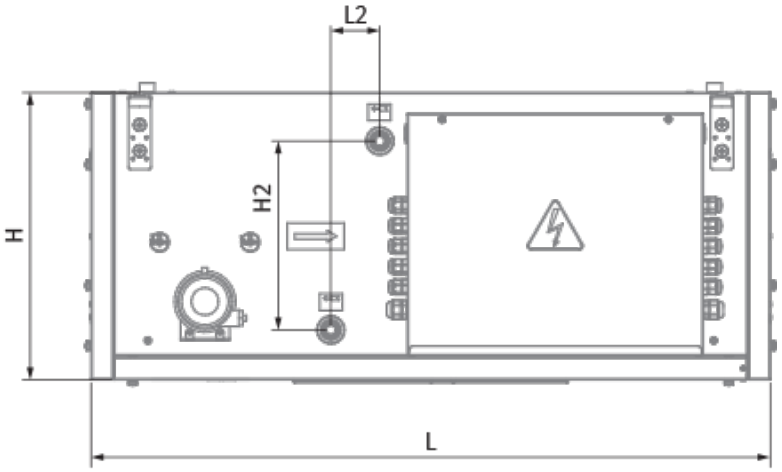
L2
H
H2
L

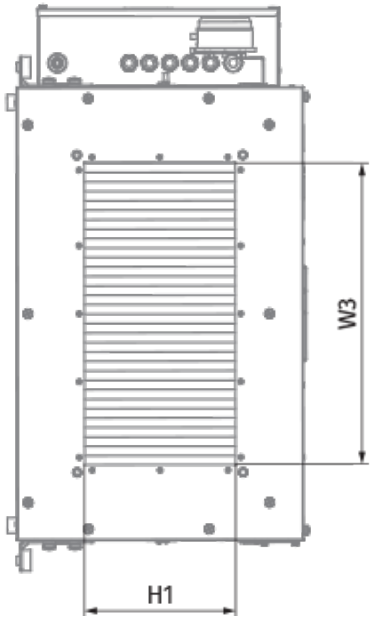
W3
H1

Ecodesign

Trademark	Blauberg
Model	Blaubox EC MW 3000 S31
Tipo de accionamiento instalado	VSD integrado
Tipo de sistema de recuperación de calor	Ninguno
Presión estática externa para el caudal de aire nominal (Pa)	250
Rangos máximos de fuga externa (%)	4
Eficiencia estática (%)	41.1
Tipología declarada	NRVU UVU
Potencia eléctrica efectiva de entrada (kW)	0.425
Velocidad frontal al caudal de diseño (m/s)	1.926
Clase de eficiencia energética de los filtros	B
Nivel de potencia acústica (dB(A))	68

Accesorios

Para conductos rectangulares

Nombre	La foto	Descripción
SD 60x30	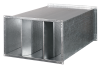	Silenciadores para conductos rectangulares

Para conductos rectangulares

Nombre	La foto	Descripción
EVA 60x30		Conectores flexibles de amortiguación de vibraciones para conductos rectangulares

Reguladores de flujo de aire

Nombre	La foto	Descripción
SL 60x30		Compuertas de aire para conductos rectangulares

Otros accesorios

Nombre	La foto	Descripción
FP 734x435x80 ePM1 70% / F7		F7 panel filter
FP 734x435x80 Coarse 90% / G4		G4 panel filter

Accionamientos eléctricos

Nombre	La foto	Descripción
Belimo TF24		Actuadores eléctricos
Belimo TF230		Actuadores eléctricos