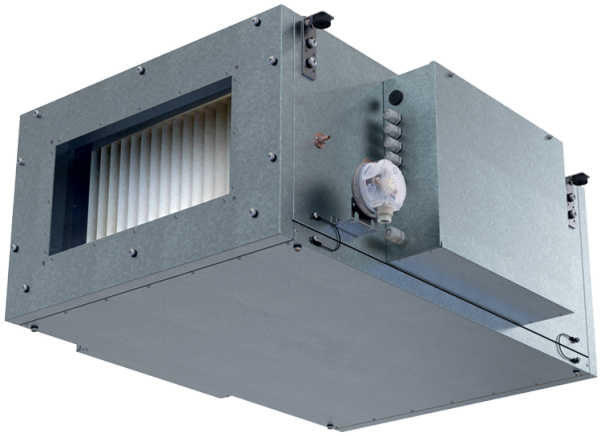

Blaubox EC ME 1000-12 S31

Unidades de ventilación de suministro con calentador eléctrico

- Potencia del postcalentador eléctrico: 12000
- En carcasa con aislamiento acústico
- Recalentador: Eléctrico
- Protocolo BMS: ModBus
- Control: Panel de control con cable
- Material de la carcasa: Acero Aluzinc

	Unidad de medida	Blaubox EC ME 1000-12 S31
Cantidad de fases	-	3
Tensión máxima de alimentación	V	400
Tensión mínima de alimentación	V	400
Frecuencia de suministro de energía	Hz	50
Potencia del postcalentador eléctrico	W	12000
Caudal máximo de aire	m³/h	1000
Peso	kg	30
Temperatura máxima del aire transportado	°C	40
Temperatura mínima del aire transportado	°C	-30
Grado de protección IP	-	IP22
Grado de protección IP del variador	-	IP44

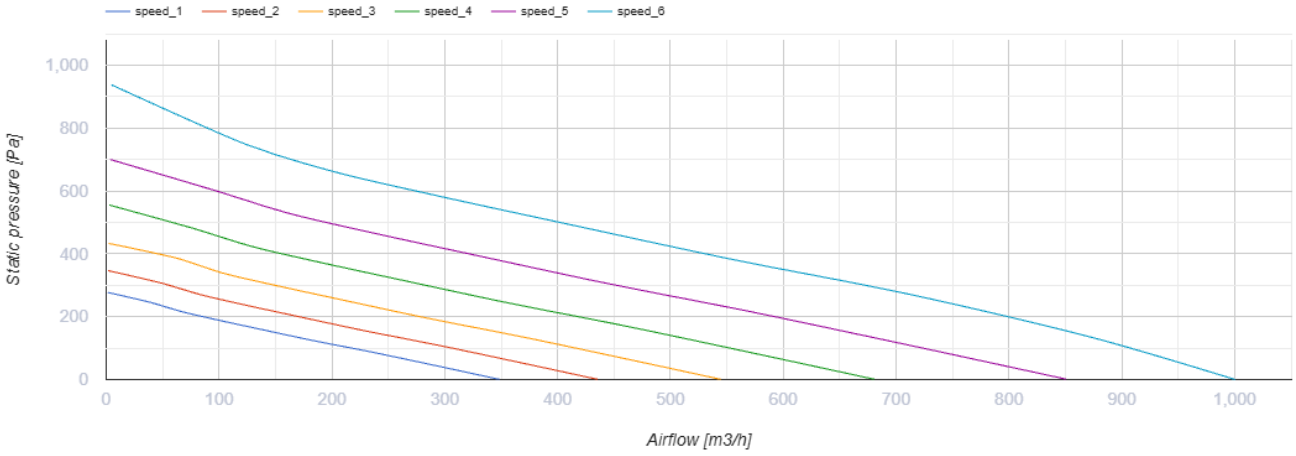

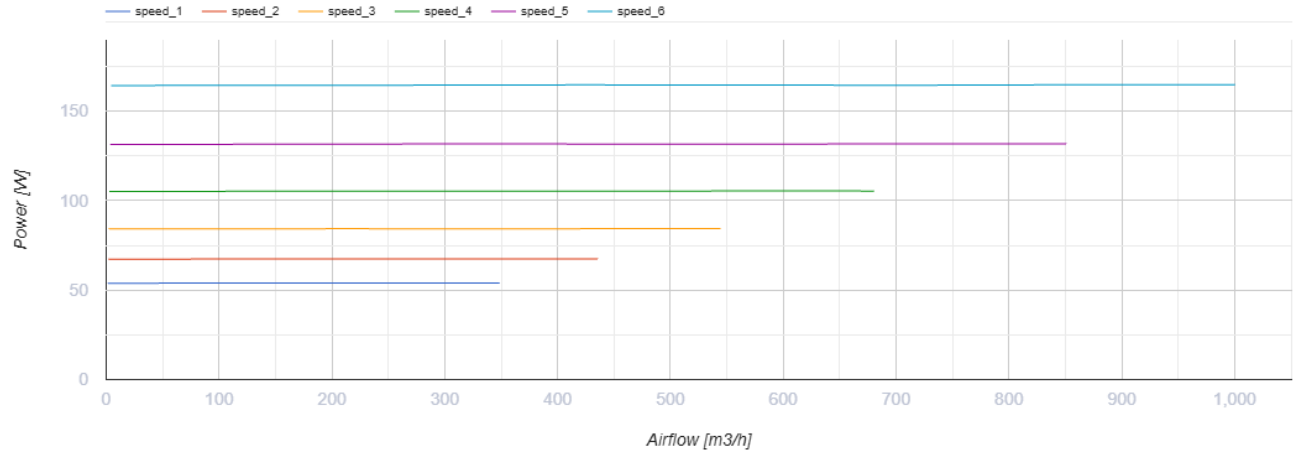

Dimensiones

H	H1	L	L1	W	W1	W2	W3
380	200	900	770	600	653	746	400

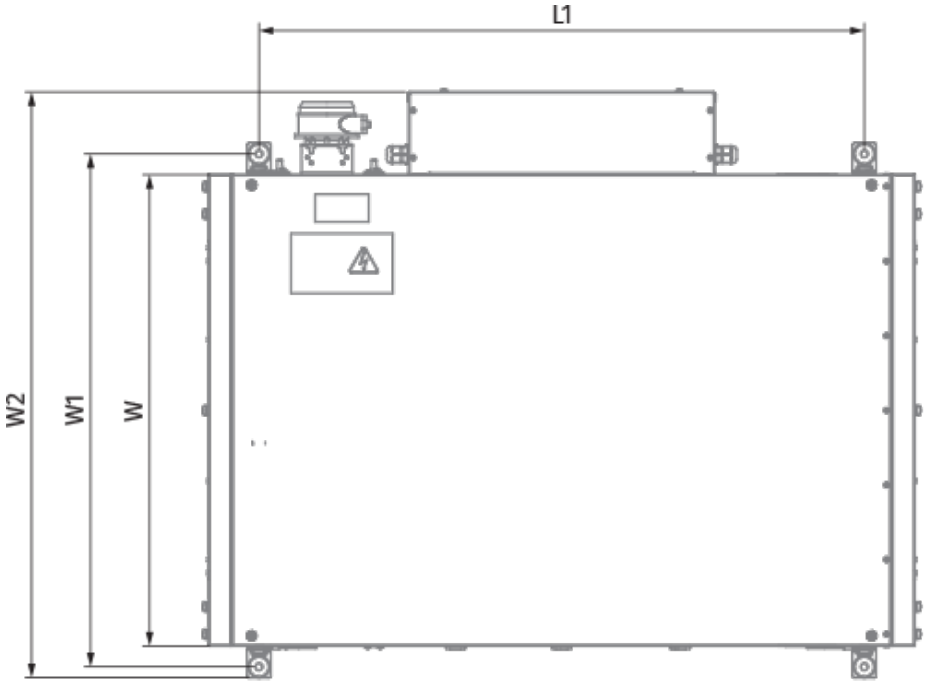
L1
W2
W1
W

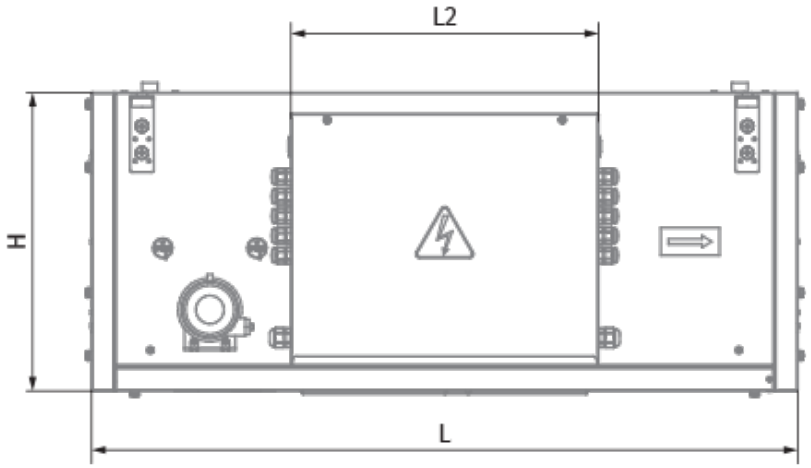
L2
H
L

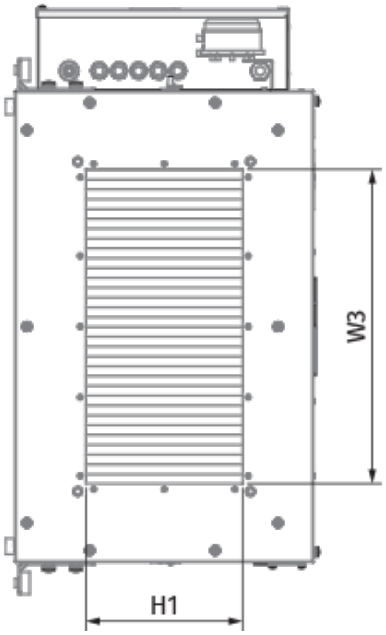
W3
H1

Ecodesign

Trademark	Blauberg
Model	Blaubox EC ME 1000-12 S31
Tipo de accionamiento instalado	VSD integrado
Tipo de sistema de recuperación de calor	Ninguno
Presión estática externa para el caudal de aire nominal (Pa)	150
Rangos máximos de fuga externa (%)	4
Eficiencia estática (%)	33.8
Potencia eléctrica efectiva de entrada (kW)	0.128
Velocidad frontal al caudal de diseño (m/s)	1.452
Nivel de potencia acústica (dB(A))	60
Tipología declarada	NRVU UVU
Clase de eficiencia energética de los filtros	B

Accesorios

Para conductos rectangulares

Nombre	La foto	Descripción
SD 40x20	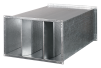	Silenciadores para conductos rectangulares

Para conductos rectangulares

Nombre	La foto	Descripción
EVA 40x20		Conectores flexibles de amortiguación de vibraciones para conductos rectangulares

Reguladores de flujo de aire

Nombre	La foto	Descripción
SL 40x20		Compuertas de aire para conductos rectangulares

Otros accesorios

Nombre	La foto	Descripción
FP 536x316x48 ePM1 70% / F7		F7 panel filter

Accionamientos eléctricos

Nombre	La foto	Descripción
Belimo TF24		Actuadores eléctricos
Belimo TF230		Actuadores eléctricos