

BLAUBOX E 800-6 Pro

Unidades de ventilación de suministro

- Potencia del postcalentador eléctrico: 6000
- En carcasa con aislamiento acústico
- Recalentador: Eléctrico
- Control: Control remoto
- Material de la carcasa: Acero galvanizado

	Unidad de medida	BLAUBOX E 800-6 Pro
Cantidad de fases	-	3
Tensión mínima de alimentación	V	400
Tensión máxima de alimentación	V	400
Frecuencia de suministro de energía	Hz	50
Potencia del postcalentador eléctrico	W	6000
Caudal máximo de aire	m³/h	810
Peso	kg	52
Temperatura máxima del aire transportado	°C	55
Temperatura mínima del aire transportado	°C	-25
Temperatura máxima del aire ambiente	°C	40
Grado de protección IP	-	IP22
Grado de protección IP del variador	-	IP44
Humedad máxima del aire ambiente	%	80

Dimensiones

ØD	B	B1	H	L	L1
199	487	526.5	513	835	684

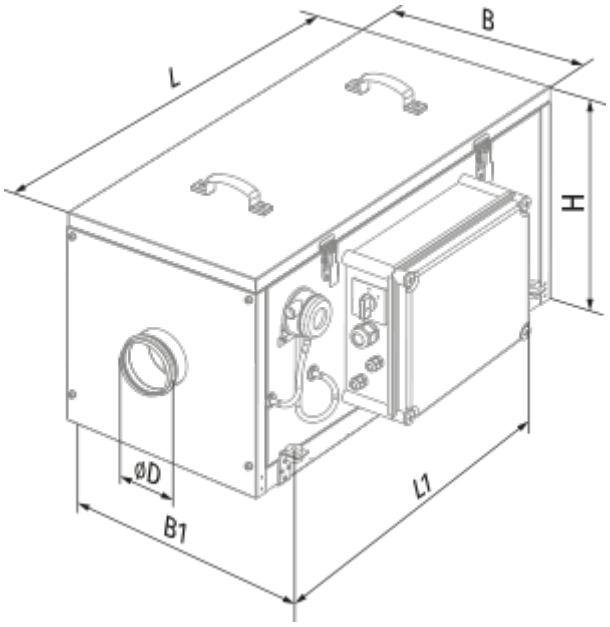

Accesorios

Para conductos redondos

Nombre	La foto	Descripción
SD 200/600		Silenciadores para conductos redondos
SD 200/900		Silenciadores para conductos redondos
SD 200/1200		Silenciadores para conductos redondos
SDF 200/600		Silenciadores flexibles para conductos redondos
SDF 200/900		Silenciadores flexibles para conductos redondos
SDF 200/2000		Silenciadores flexibles para conductos redondos

Para conductos redondos

Nombre	La foto	Descripción
VRV 200		Válvulas antirretorno con resorte para conductos redondos

VKA 200		Compuertas para conductos redondos

Para conductos redondos

Nombre	La foto	Descripción
EVA 200	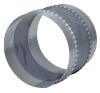	Conectores flexibles de amortiguación de vibraciones para conductos redondos

Otros accesorios

Nombre	La foto	Descripción
FP 439x428x70 G4		G4 panel filter