

# BLAUBOX E 800-5.1 Pro

Unidades de ventilación de suministro

- Potencia del postcalentador eléctrico: 5100
- En carcasa con aislamiento acústico
- Recalentador: Eléctrico
- Control: Control remoto
- Material de la carcasa: Acero galvanizado

| | Unidad de medida | BLAUBOX E 800-5.1 Pro |
|---|---|---|
| Cantidad de fases | - | 3 |
| Tensión mínima de alimentación | V | 400 |
| Tensión máxima de alimentación | V | 400 |
| Frecuencia de suministro de energía | Hz | 50 |
| Potencia del postcalentador eléctrico | W | 5100 |
| Caudal máximo de aire | m³/h | 810 |
| Peso | kg | 52 |
| Temperatura máxima del aire transportado | °C | 55 |
| Temperatura mínima del aire transportado | °C | -25 |
| Temperatura máxima del aire ambiente | °C | 40 |
| Grado de protección IP | - | IP22 |
| Grado de protección IP del variador | - | IP44 |
| Humedad máxima del aire ambiente | % | 80 |

## Dimensiones

| ØD | B | B1 | H | L | L1 |
|---|---|---|---|---|---|
| 199 | 487 | 526.5 | 513 | 835 | 684 |

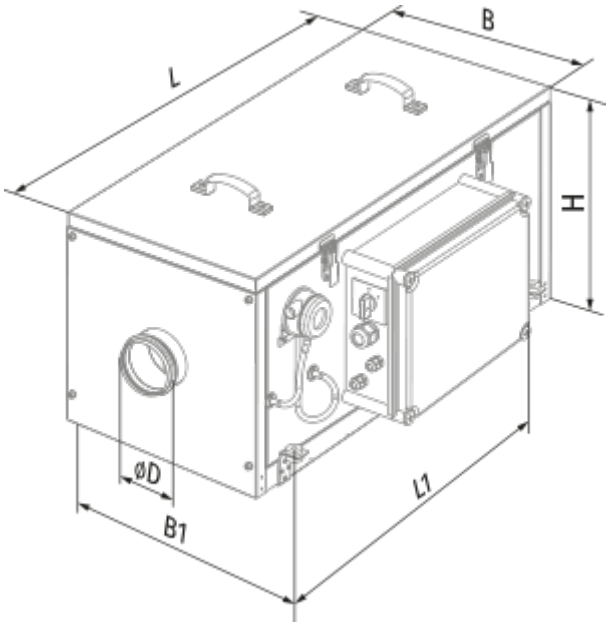


## Accesorios

### Para conductos redondos

| Nombre | La foto | Descripción |
|---|---|---|
| SD 200/600 |  | Silenciadores para conductos redondos |
| SD 200/900 |  | Silenciadores para conductos redondos |
| SD 200/1200 |  | Silenciadores para conductos redondos |
| SDF 200/600 |  | Silenciadores flexibles para conductos redondos |
| SDF 200/900 |  | Silenciadores flexibles para conductos redondos |
| SDF 200/2000 |  | Silenciadores flexibles para conductos redondos |

### Para conductos redondos

| Nombre | La foto | Descripción |
|---|---|---|
| VRV 200 |  | Válvulas antirretorno con resorte para conductos redondos |

| | | |
|---|---|---|
| VKA 200 |  | Compuertas para conductos redondos |

### Para conductos redondos

| Nombre | La foto | Descripción |
|---|---|---|
| EVA 200 | 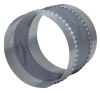 | Conectores flexibles de amortiguación de vibraciones para conductos redondos |

### Otros accesorios

| Nombre | La foto | Descripción |
|---|---|---|
| FP 439x428x70 G4 |  | G4 panel filter |