

BLAUBOX E 400-3.4 Pro

Unidades de ventilación de suministro

- Potencia del postcalentador eléctrico: 3400
- En carcasa con aislamiento acústico
- Recalentador: Eléctrico
- Control: Control remoto
- Material de la carcasa: Acero galvanizado

	Unidad de medida	BLAUBOX E 400-3.4 Pro
Cantidad de fases	-	1
Tensión máxima de alimentación	V	230
Tensión mínima de alimentación	V	230
Frecuencia de suministro de energía	Hz	50
Potencia del postcalentador eléctrico	W	3400
Caudal máximo de aire	m³/h	425
Peso	kg	52
Temperatura máxima del aire transportado	°C	55
Temperatura mínima del aire transportado	°C	-25
Temperatura máxima del aire ambiente	°C	40
Grado de protección IP	-	IP22
Humedad máxima del aire ambiente	%	80
Grado de protección IP del variador	-	IP44

Dimensiones

ØD	B	B1	H	L	L1
149	455	496.5	438	800	647

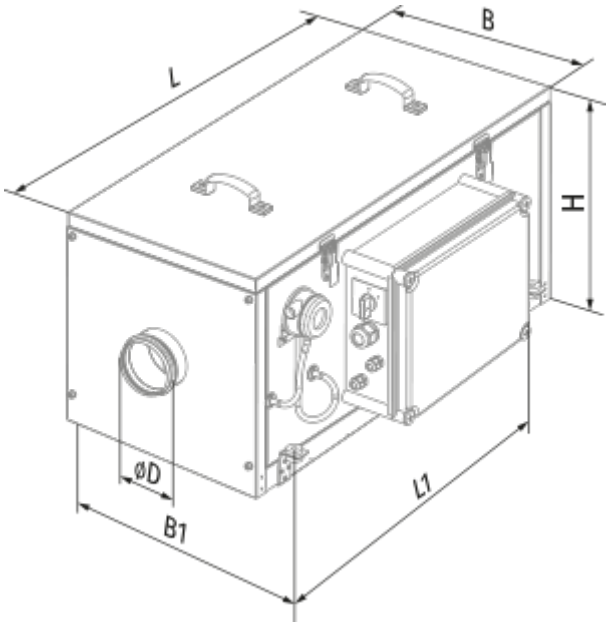

Accesorios

Para conductos redondos

Nombre	La foto	Descripción
SD 150/600		Silenciadores para conductos redondos
SD 150/900		Silenciadores para conductos redondos
SD 150/1200		Silenciadores para conductos redondos
SDF 150/600		Silenciadores flexibles para conductos redondos
SDF 150/900		Silenciadores flexibles para conductos redondos
SDF 150/2000		Silenciadores flexibles para conductos redondos

Para conductos redondos

Nombre	La foto	Descripción
VRV 150		Válvulas antirretorno con resorte para conductos redondos

VKA 150		Compuertas para conductos redondos

Para conductos redondos

Nombre	La foto	Descripción
EVA 150	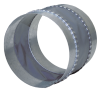	Conectores flexibles de amortiguación de vibraciones para conductos redondos

Otros accesorios

Nombre	La foto	Descripción
FP 397x364x70 G4		G4 panel filter