

BLAUBOX E 200-1.8 Pro

Unidades de ventilación de suministro

- Potencia del postcalentador eléctrico: 1800
- En carcasa con aislamiento acústico
- Recalentador: Eléctrico
- Control: Control remoto
- Material de la carcasa: Acero galvanizado

	Unidad de medida	BLAUBOX E 200-1.8 Pro
Cantidad de fases	-	1
Tensión mínima de alimentación	V	230
Tensión máxima de alimentación	V	230
Frecuencia de suministro de energía	Hz	50
Potencia del postcalentador eléctrico	W	1800
Caudal máximo de aire	m³/h	190
Peso	kg	50
Temperatura máxima del aire transportado	°C	55
Temperatura mínima del aire transportado	°C	-25
Temperatura máxima del aire ambiente	°C	40
Grado de protección IP	-	IP22
Grado de protección IP del variador	-	IP44
Humedad máxima del aire ambiente	%	80

Dimensiones

ØD	B	B1	H	L	L1
99	382	421.5	408	800	647

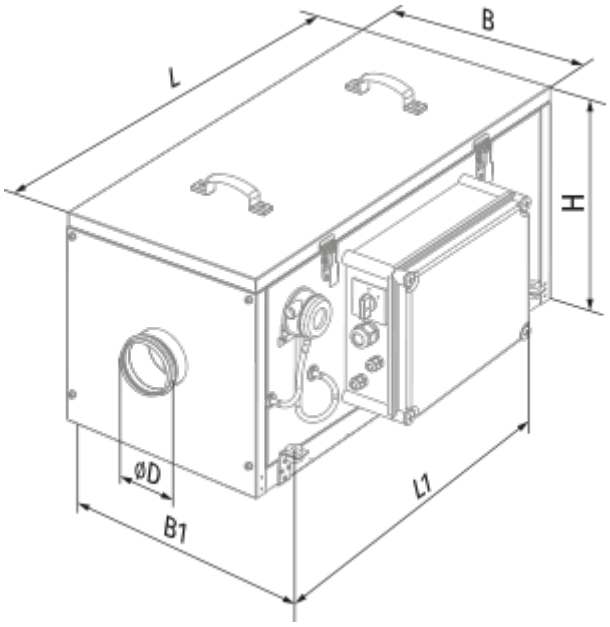

Accesorios

Para conductos redondos

Nombre	La foto	Descripción
SD 100/600		Silenciadores para conductos redondos
SD 100/900		Silenciadores para conductos redondos
SD 100/1200		Silenciadores para conductos redondos
SDF 100/600		Silenciadores flexibles para conductos redondos
SDF 100/900		Silenciadores flexibles para conductos redondos
SDF 100/2000		Silenciadores flexibles para conductos redondos

Para conductos redondos

Nombre	La foto	Descripción
VRV 100		Válvulas antirretorno con resorte para conductos redondos

VKA 100		Compuertas para conductos redondos

Para conductos redondos

Nombre	La foto	Descripción
EVA 100	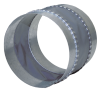	Conectores flexibles de amortiguación de vibraciones para conductos redondos

Otros accesorios

Nombre	La foto	Descripción
FP 335x322x70 G4		G4 panel filter