

BLAUBOX E 1500-9 Pro

Unidades de ventilación de suministro

- Potencia del postcalentador eléctrico: 9000
- En carcasa con aislamiento acústico
- Recalentador: Eléctrico
- Control: Control remoto
- Material de la carcasa: Acero galvanizado

	Unidad de medida	BLAUBOX E 1500-9 Pro
Cantidad de fases	-	3
Tensión mínima de alimentación	V	400
Tensión máxima de alimentación	V	400
Frecuencia de suministro de energía	Hz	50
Potencia del postcalentador eléctrico	W	9000
Caudal máximo de aire	m³/h	1250
Peso	kg	60
Temperatura máxima del aire transportado	°C	55
Temperatura mínima del aire transportado	°C	-25
Temperatura máxima del aire ambiente	°C	40
Grado de protección IP	-	IP22
Grado de protección IP del variador	-	IP44
Humedad máxima del aire ambiente	%	80

Dimensiones

ØD	B	B1	H	L	L1
314	527	566.5	548	900	750

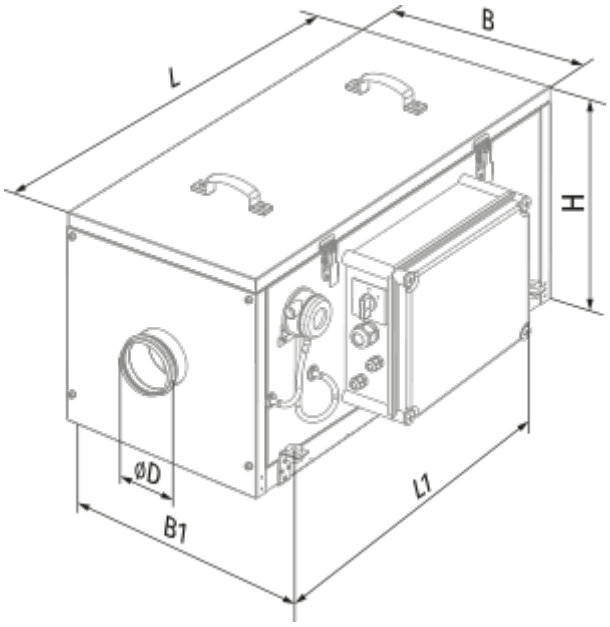

Accesorios

Para conductos redondos

Nombre	La foto	Descripción
SD 315/600		Silenciadores para conductos redondos
SD 315/900		Silenciadores para conductos redondos
SD 315/1200		Silenciadores para conductos redondos
SDF 315/600		Silenciadores flexibles para conductos redondos
SDF 315/900		Silenciadores flexibles para conductos redondos
SDF 315/2000		Silenciadores flexibles para conductos redondos

Para conductos redondos

Nombre	La foto	Descripción
VRV 315		Válvulas antirretorno con resorte para conductos redondos

VKA 315		Compuertas para conductos redondos

Para conductos redondos

Nombre	La foto	Descripción
EVA 315	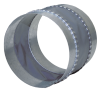	Conectores flexibles de amortiguación de vibraciones para conductos redondos

Otros accesorios

Nombre	La foto	Descripción
FP 475x470x70 G4		G4 panel filter