

BLAUBOX E 1000-3.6 Pro

Unidades de ventilación de suministro

- Potencia del postcalentador eléctrico: 3600
- En carcasa con aislamiento acústico
- Recalentador: Eléctrico
- Control: Control remoto
- Material de la carcasa: Acero galvanizado

	Unidad de medida	BLAUBOX E 1000-3.6 Pro
Cantidad de fases	-	3
Tensión mínima de alimentación	V	400
Tensión máxima de alimentación	V	400
Frecuencia de suministro de energía	Hz	50
Potencia del postcalentador eléctrico	W	3600
Caudal máximo de aire	m³/h	990
Peso	kg	55
Temperatura máxima del aire transportado	°C	55
Temperatura mínima del aire transportado	°C	-25
Temperatura máxima del aire ambiente	°C	40
Grado de protección IP	-	IP22
Grado de protección IP del variador	-	IP44
Humedad máxima del aire ambiente	%	80

Dimensiones

ØD	B	B1	H	L	L1
249	487	526.5	513	835	684

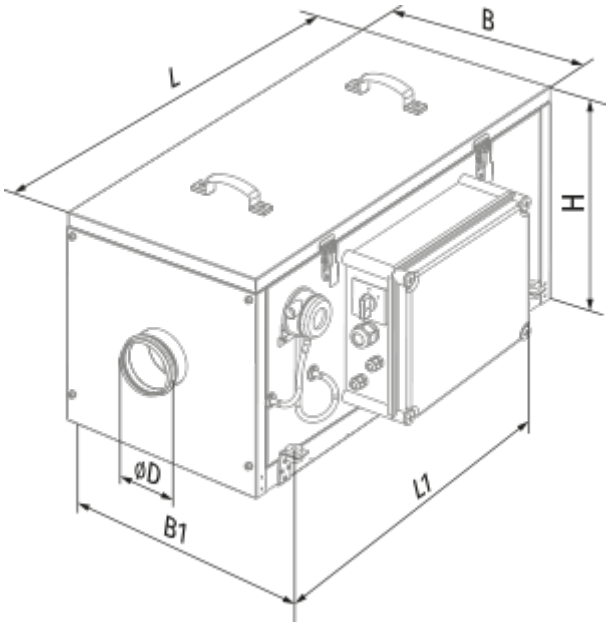

Accesorios

Para conductos redondos

Nombre	La foto	Descripción
SD 250/600		Silenciadores para conductos redondos
SD 250/900		Silenciadores para conductos redondos
SD 250/1200		Silenciadores para conductos redondos
SDF 250/600		Silenciadores flexibles para conductos redondos
SDF 250/900		Silenciadores flexibles para conductos redondos
SDF 250/2000		Silenciadores flexibles para conductos redondos

Para conductos redondos

Nombre	La foto	Descripción
VRV 250		Válvulas antirretorno con resorte para conductos redondos

VKA 250		Compuertas para conductos redondos

Para conductos redondos

Nombre	La foto	Descripción
EVA 250	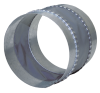	Conectores flexibles de amortiguación de vibraciones para conductos redondos

Otros accesorios

Nombre	La foto	Descripción
FP 439x428x70 G4		G4 panel filter