

Belimo TF24

Actuadores eléctricos

	Unidad de medida	Belimo TF24
Tensión mínima de alimentación	V	24
Tensión máxima de alimentación	V	24
Frecuencia de suministro de energía	Hz	50/60
Peso	kg	0.6
Temperatura mínima del aire ambiente	°C	-30
Temperatura máxima del aire ambiente	°C	50
Grado de protección IP	-	IP42

Dimensiones

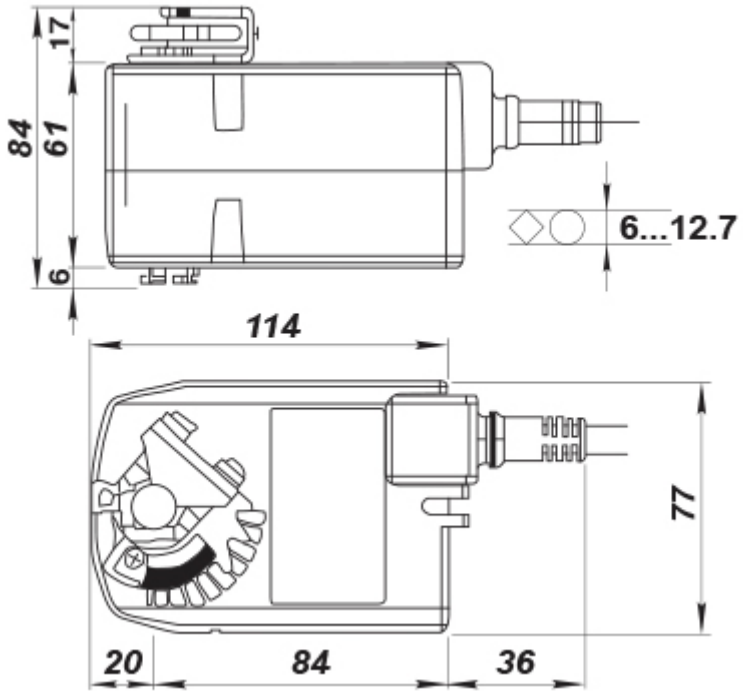
17
84
61
6
6...12.7
114
77
20
84
36