

Belimo LM24A

Actuadores eléctricos

	Unidad de medida	Belimo LM24A
Tensión mínima de alimentación	V	24
Tensión máxima de alimentación	V	24
Frecuencia de suministro de energía	Hz	50/60
Peso	kg	0.6
Temperatura mínima del aire ambiente	°C	-30
Temperatura máxima del aire ambiente	°C	50
Grado de protección IP	-	IP54

Dimensiones

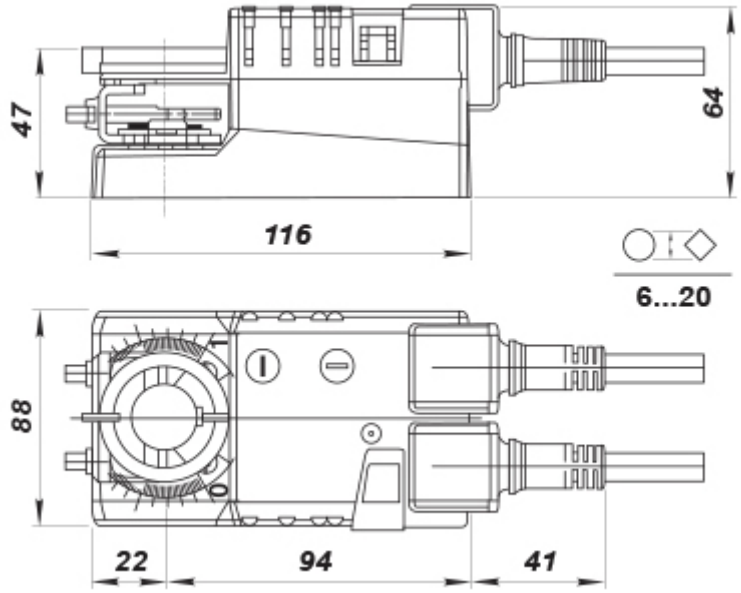
47
64
116
6...20
88
22
94
41