


# Belimo LF24

Actuadores eléctricos

| | Unidad de medida | Belimo LF24 |
|---|---|---|
| Tensión mínima de alimentación | V | 24 |
| Tensión máxima de alimentación | V | 24 |
| Frecuencia de suministro de energía | Hz | 50/60 |
| Peso | kg | 1.4 |
| Temperatura mínima del aire ambiente | °C | -30 |
| Temperatura máxima del aire ambiente | °C | 50 |
| Grado de protección IP | - | IP54 |

## Dimensiones

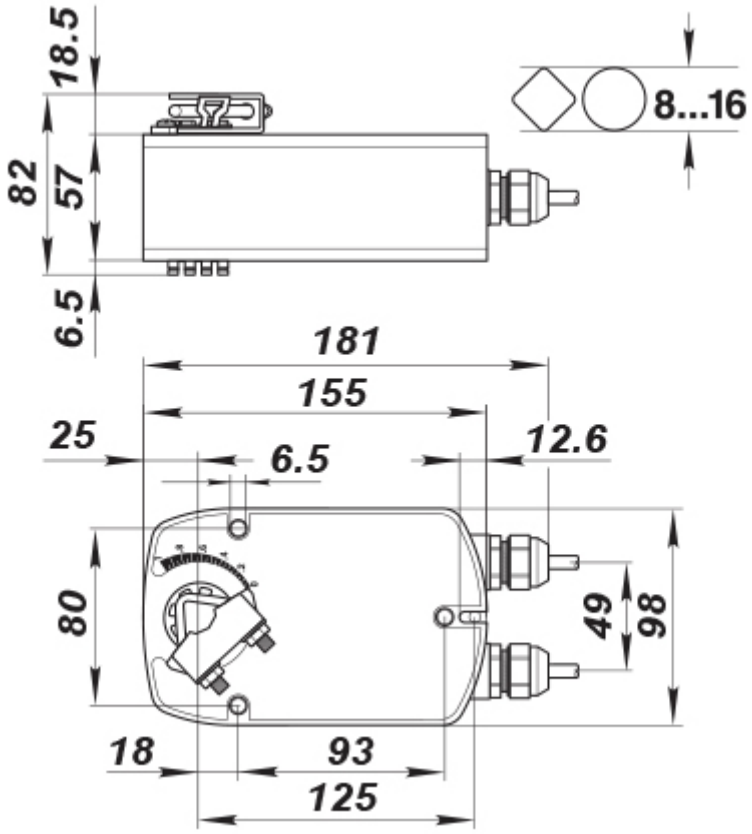
18.5
82
57
6.5
8...16
181
155
25
6.5
12.6
80
49
98
18
93
125