

Axis-QRA 150

Ventiladores axiales de pared con impulsores de aluminio

- Tipo de rodete: Axial
- Material de la carcasa: Acero revestido
- Instalación en cualquier posición

	Unidad de medida	Axis-QRA 150	
Cantidad de fases	-	1	
Tensión mínima de alimentación	V	220	
Tensión máxima de alimentación	V	240	
Frecuencia de suministro de energía	Hz	50	60
Caudal máximo de aire	m³/h	180	
Peso	kg	2.5	
Temperatura máxima del aire transportado	°C	40	
Temperatura mínima del aire transportado	°C	-30	
Grado de protección IP	-	IP24	
Grado de protección IP del variador	-	IP44	
Material de rodete	-	Aluminio	

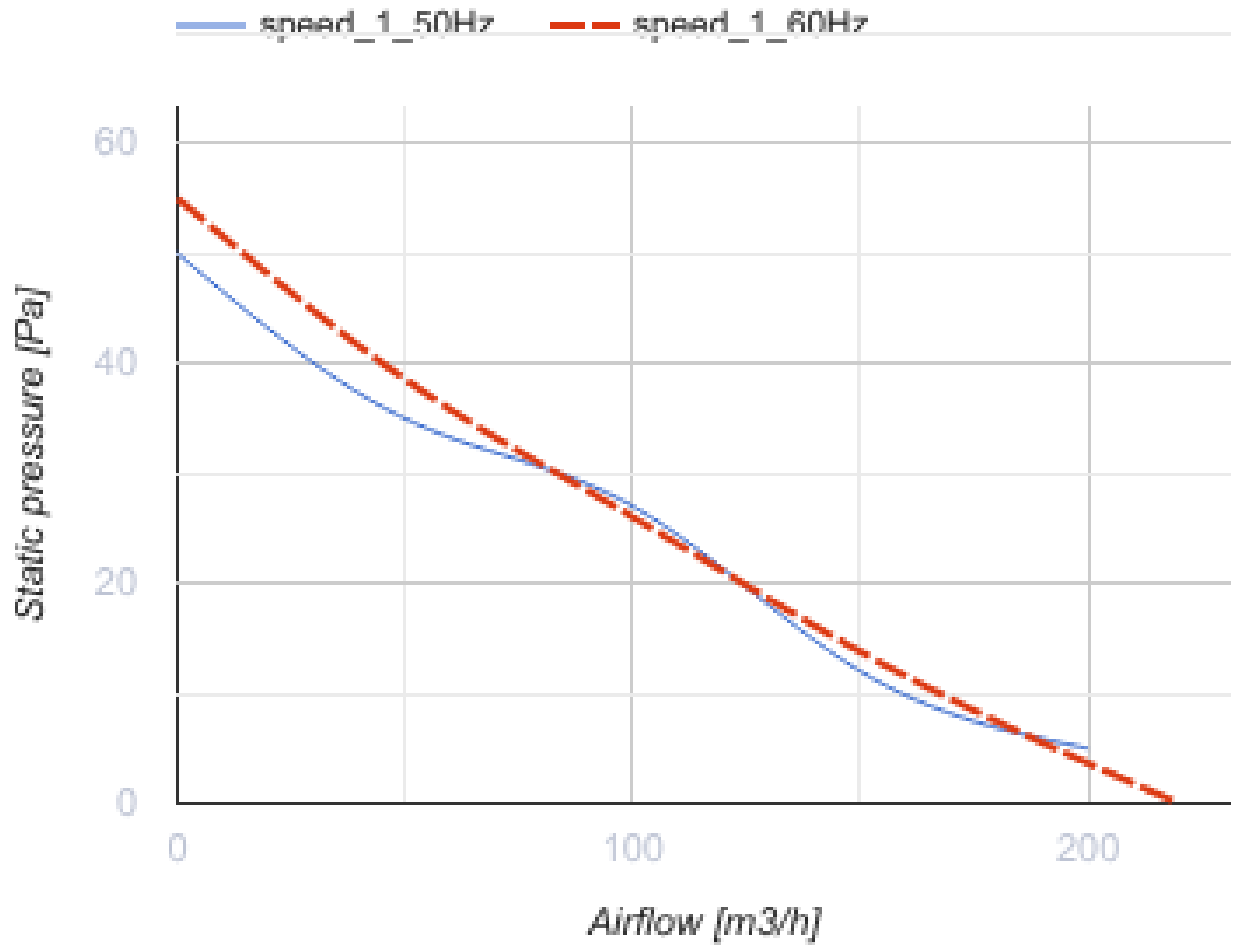

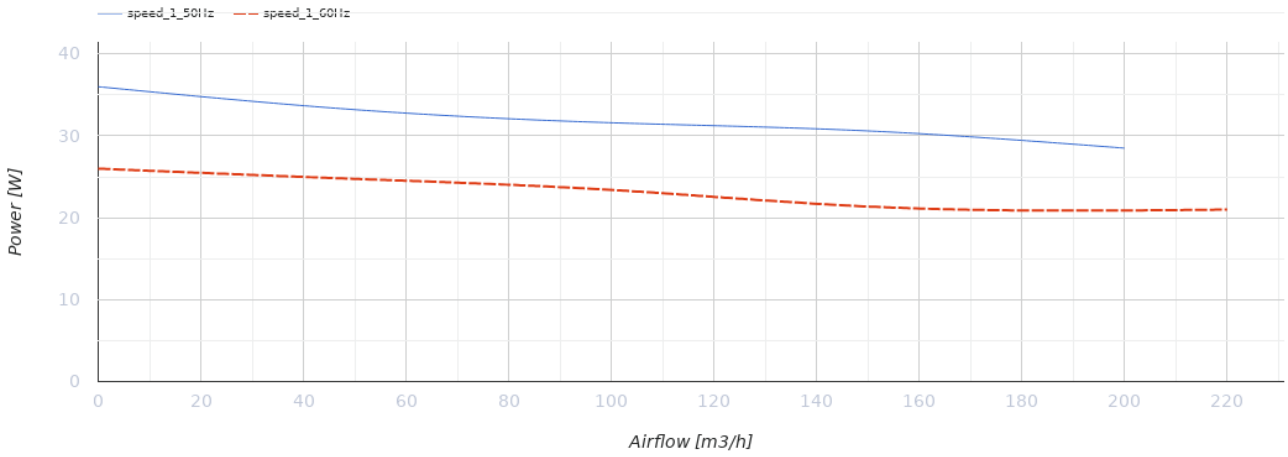

Dimensiones

ØD	ØD1	ØD2	Ød	L
162	190	220	7	120

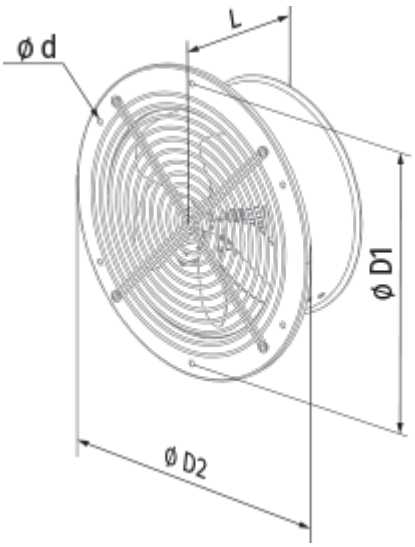

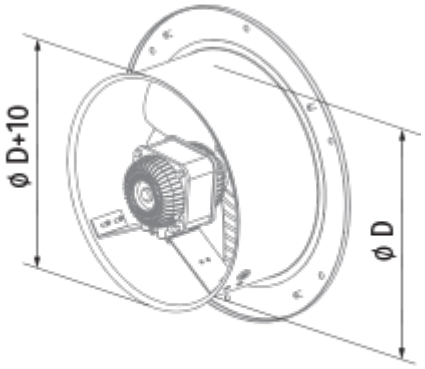

Ecodesign

Trademark	Blauberg
Model	Axis-QRA 150
Tipo de accionamiento instalado	MSD o VSD exterior
Tipo de sistema de recuperación de calor	Ninguno
Presión estática externa para el caudal de aire nominal (Pa)	27
Rangos máximos de fuga externa (%)	2.7
Eficiencia estática (%)	2.8
Tipología declarada	NRVU UVU
Potencia eléctrica efectiva de entrada (kW)	0.027
Nivel de potencia acústica (dB(A))	53

Accesorios

Controladores de velocidad de transformadores

Nombre	La foto	Descripción
CDR5E E3.5 TP		Single phase speed controller
CDR5E E5.0 TP		Single phase speed controller
CDR5E E7.5 TP		Single phase speed controller
CDR5E E1.5 TP		Single phase speed controller