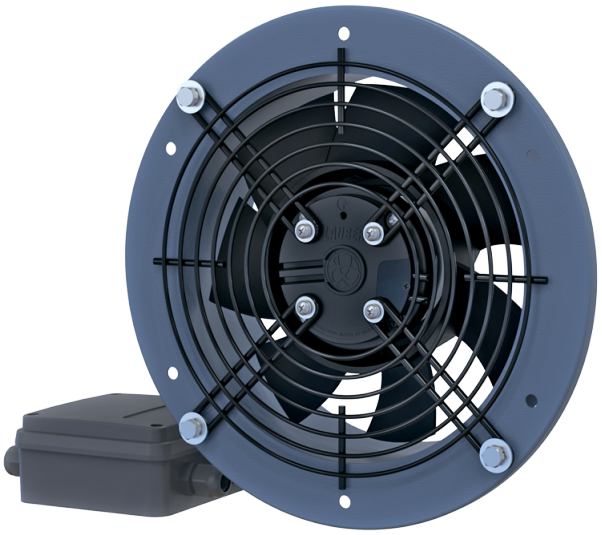

Axis-QR EC 450

Ventiladores axiales de pared con motores EC

- Tipo de rodete: Axial
- Material de la carcasa: Acero revestido

	Unidad de medida	Axis-QR EC 450
Cantidad de fases	-	1
Tensión mínima de alimentación	V	230
Tensión máxima de alimentación	V	230
Frecuencia de suministro de energía	Hz	50/60
Caudal máximo de aire	m³/h	7400
Peso	kg	6.3
Temperatura máxima del aire transportado	°C	60
Temperatura mínima del aire transportado	°C	-25
Grado de protección IP	-	IPX5
Grado de protección IP del variador	-	IP55
Material de rodete	-	Acero revestido

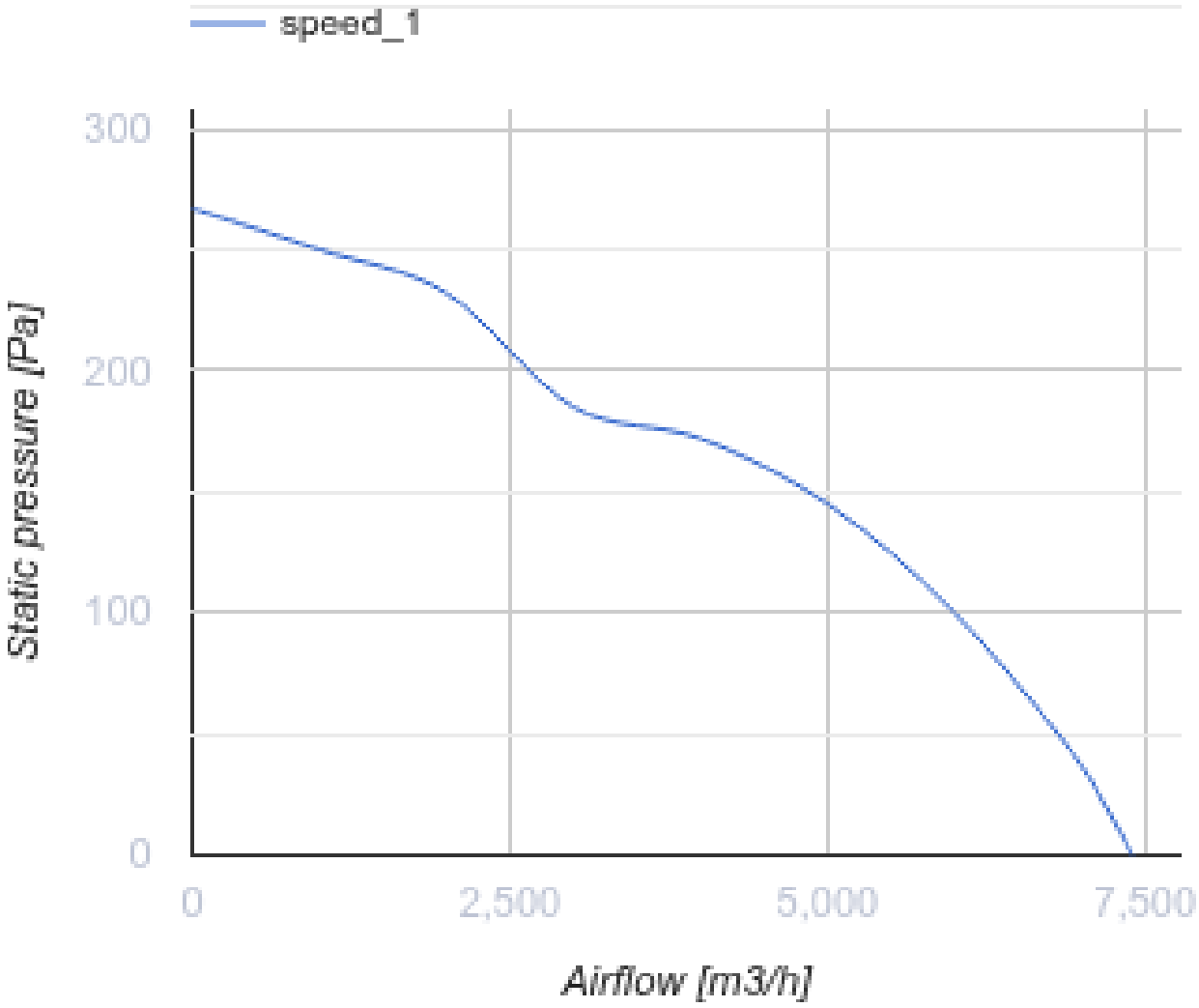

Dimensiones

ØD	ØD1	ØD2	Ød	L	L1
470	578	607	11	176	294

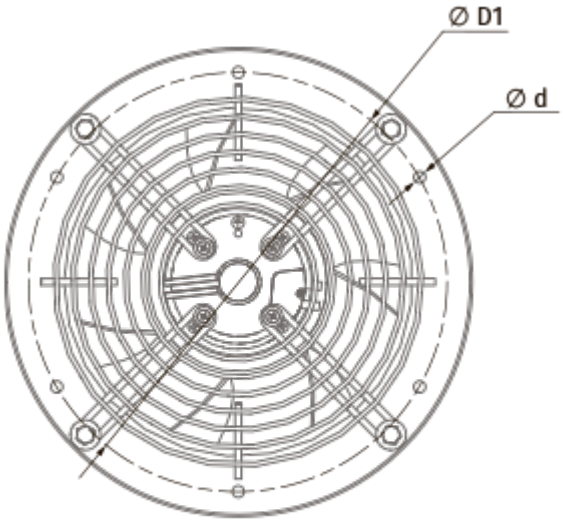
Ø D1
Ø d

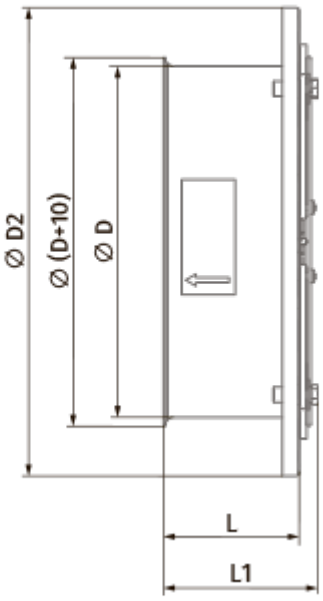
Ø D2
Ø (D+10)
Ø D
L
L1