

Axis-QR 300 4D

Ventiladores axiales de pared

- Tipo de rodete: Axial
- Material de la carcasa: Acero revestido
- Instalación en cualquier posición

	Unidad de medida	Axis-QR 300 4D	
Cantidad de fases	-	3	
Tensión mínima de alimentación	V	400	
Tensión máxima de alimentación	V	400	
Frecuencia de suministro de energía	Hz	50	60
Caudal máximo de aire	m³/h	1310	
Peso	kg	5.1	
Temperatura máxima del aire transportado	°C	60	
Temperatura mínima del aire transportado	°C	-30	
Grado de protección IP	-	IP24	
Grado de protección IP del variador	-	IP54	
Material de rodete	-	Acero revestido	

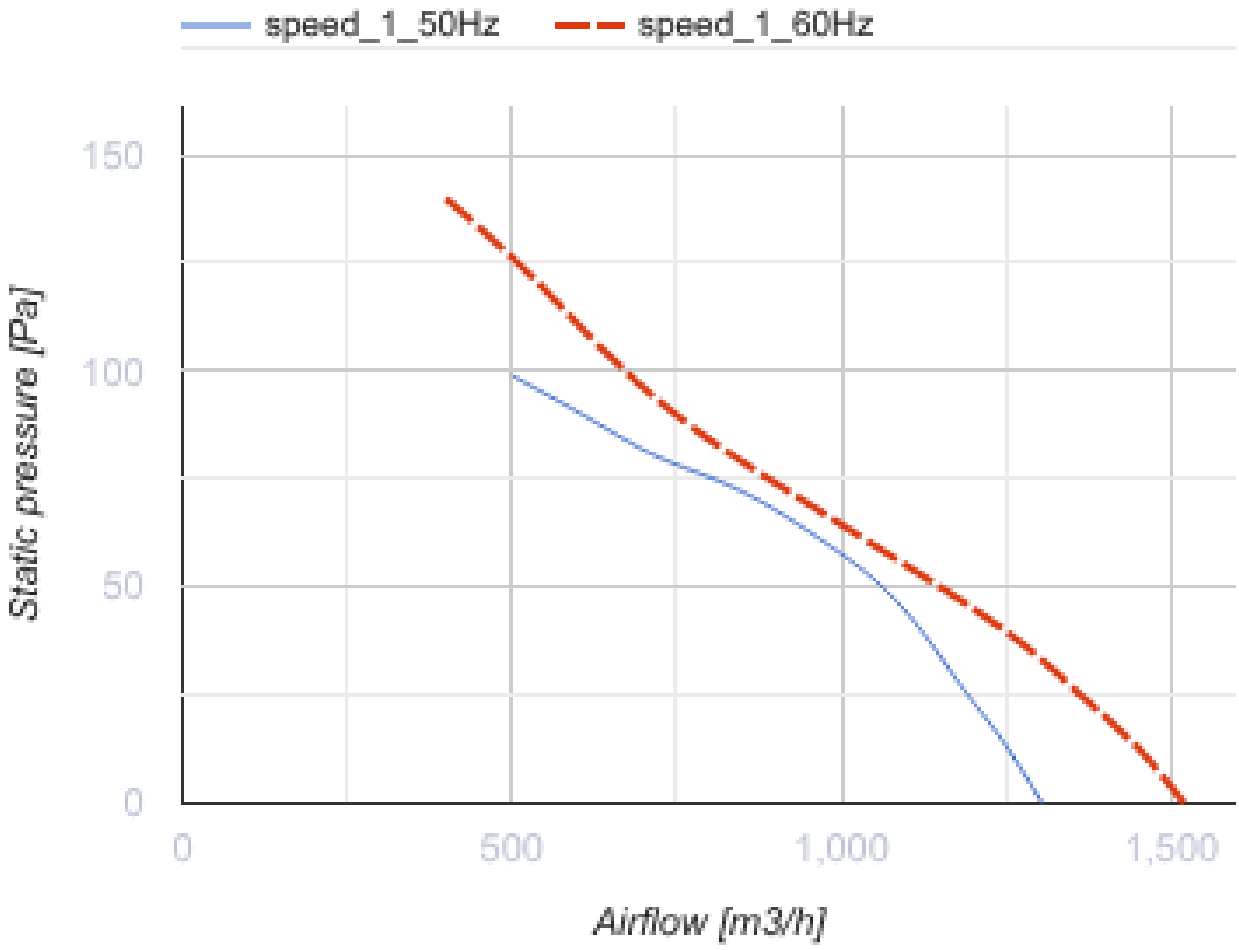
speed_1_50Hz
speed_1_60Hz
150
100
50
0
Static pressure [Pa]
0
500
1,000
1,500
Airflow [m3/h]

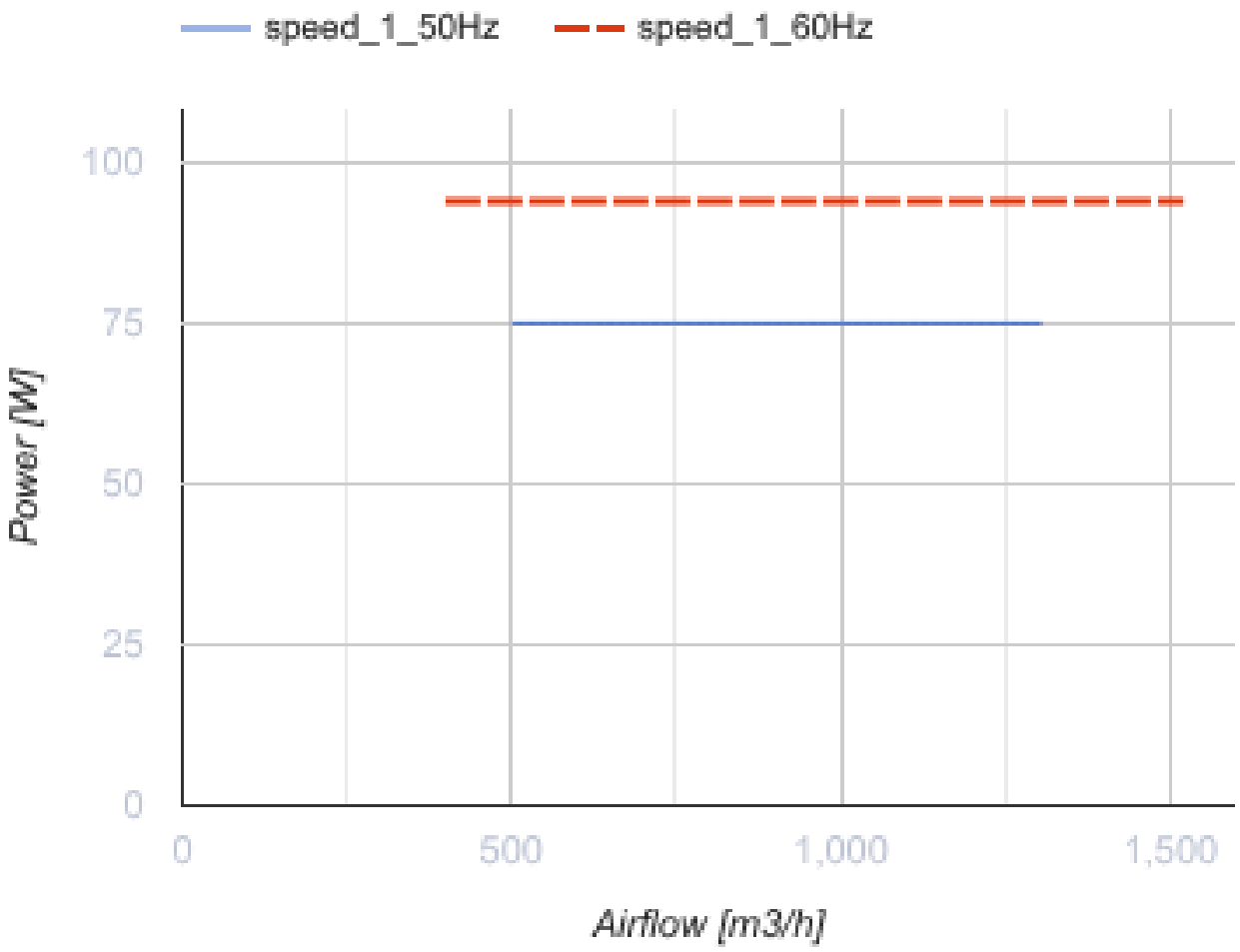

Dimensiones

ØD	ØD1	ØD2	Ød	L
317	380	397	9	145

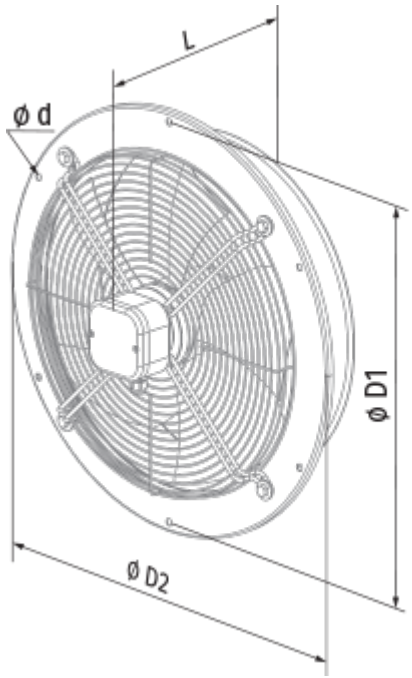
L
ø d
ø D1
ø D2

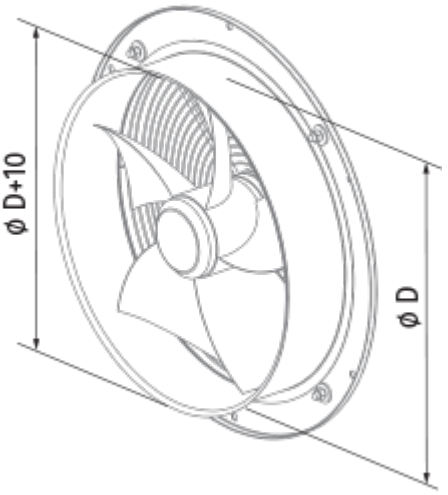
ø D+10
ø D

Ecodesign

Trademark	Blauberg
Model	Axis-QR 300 4D
Tipo de accionamiento instalado	MSD o VSD exterior
Tipo de sistema de recuperación de calor	Ninguno
Presión estática externa para el caudal de aire nominal (Pa)	70
Rangos máximos de fuga externa (%)	2.7
Eficiencia estática (%)	18.4
Tipología declarada	NRVU UVU
Potencia eléctrica efectiva de entrada (kW)	0.094
Nivel de potencia acústica (dB(A))	78

Accesorios

Reguladores de velocidad

Nombre	La foto	Descripción
CDT E1.8		Controlador de velocidad con tiristores