

# Axis-QR 250 4E

Ventiladores axiales de pared

- Tipo de rodete: Axial
- Material de la carcasa: Acero revestido
- Instalación en cualquier posición

| | Unidad de medida | Axis-QR 250 4E | |
|---|---|---|---|
| Cantidad de fases | - | 1 | |
| Tensión máxima de alimentación | V | 240 | |
| Tensión mínima de alimentación | V | 220 | |
| Frecuencia de suministro de energía | Hz | 50 | 60 |
| Caudal máximo de aire | m³/h | 800 | |
| Peso | kg | 3.4 | |
| Temperatura máxima del aire transportado | °C | 60 | |
| Temperatura mínima del aire transportado | °C | -30 | |
| Grado de protección IP | - | IP24 | |
| Grado de protección IP del variador | - | IP44 | |
| Material de rodete | - | Acero revestido | |

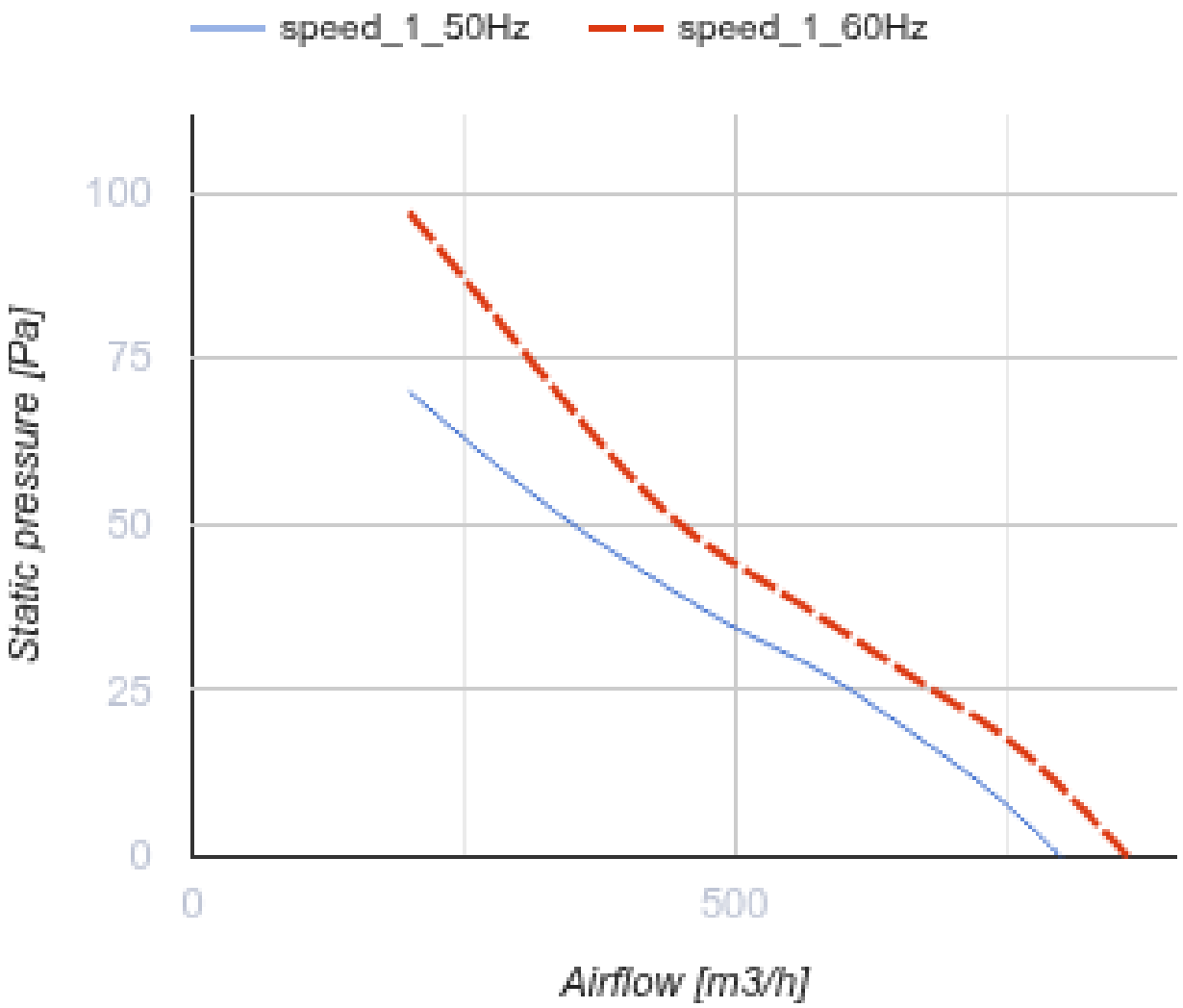
speed_1_50Hz
speed_1_60Hz
100
75
50
25
0
Static pressure [Pa]
0
500
Airflow [m3/h]

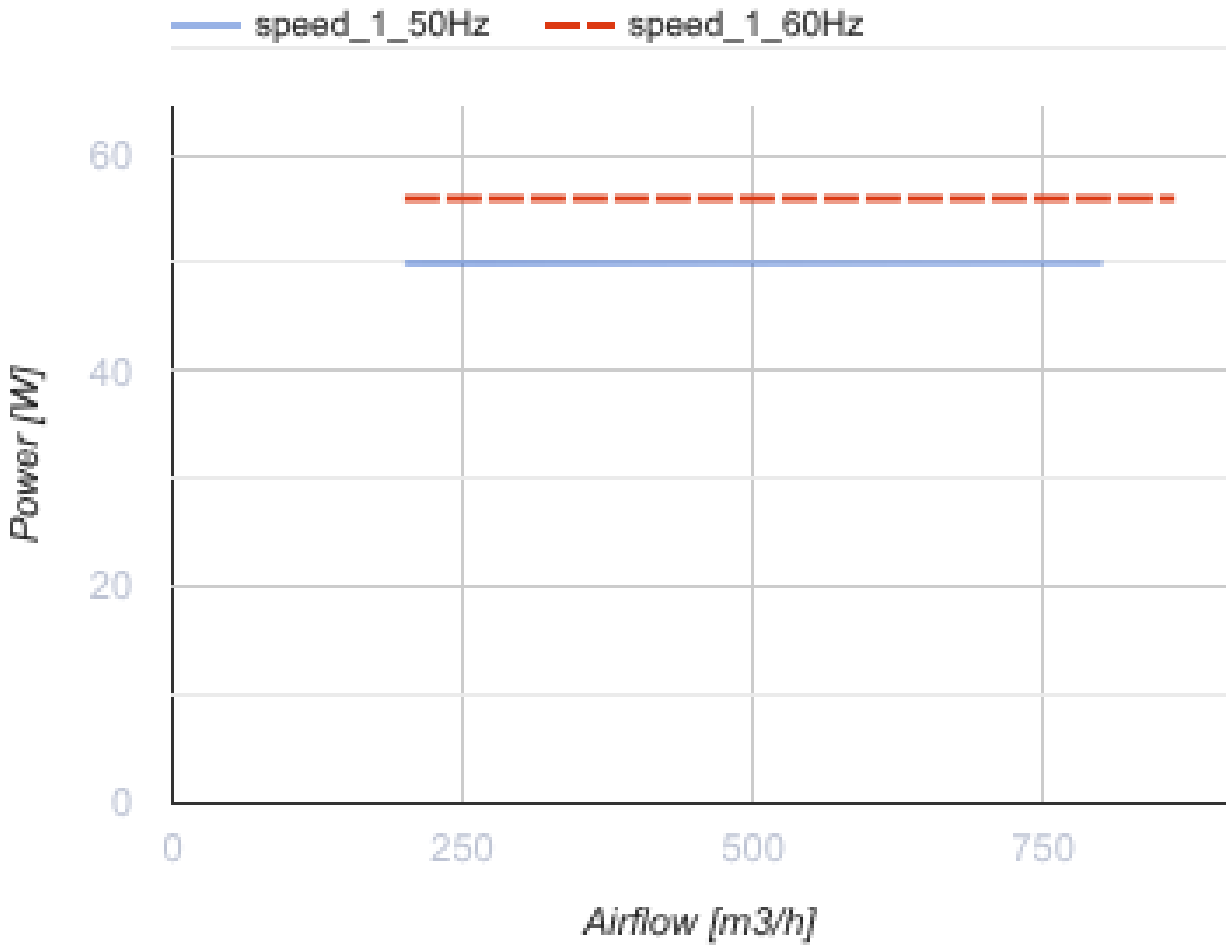


## Dimensiones

| ØD | ØD1 | ØD2 | Ød | L |
|---|---|---|---|---|
| 260 | 318 | 340 | 7 | 135 |

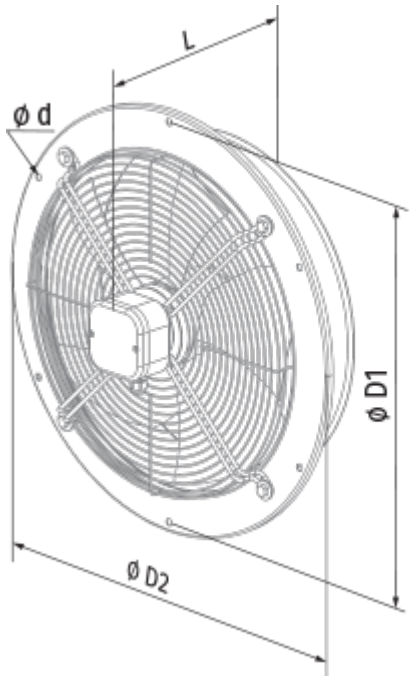
L
ø d
ø D1
ø D2

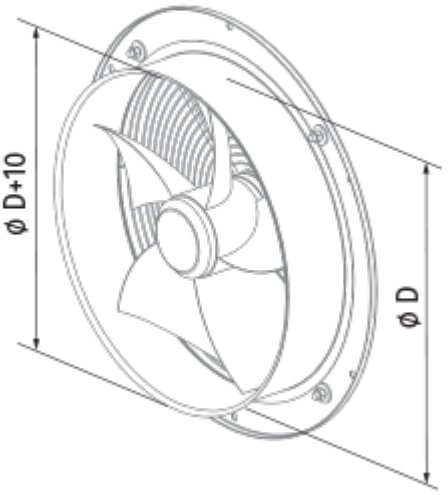
ø D+10
ø D

## Ecodesign

| | |
|---|---|
| Trademark | Blauberg |
| Model | Axis-QR 250 4E |
| Tipo de accionamiento instalado | MSD o VSD exterior |
| Tipo de sistema de recuperación de calor | Ninguno |
| Presión estática externa para el caudal de aire nominal (Pa) | 55 |
| Rangos máximos de fuga externa (%) | 2.7 |
| Eficiencia estática (%) | 8.7 |
| Nivel de potencia acústica (dB(A)) | 75 |
| Potencia eléctrica efectiva de entrada (kW) | 0.055 |
| Tipología declarada | NRVU UVU |

## Accesorios

### Reguladores de velocidad

| Nombre | La foto | Descripción |
|---|---|---|
| CDT E1.8 |  | Controlador de velocidad con tiristores |