

Axis-QR 200 2E

Ventiladores axiales de pared

- Tipo de rodete: Axial
- Material de la carcasa: Acero revestido
- Instalación en cualquier posición

	Unidad de medida	Axis-QR 200 2E	
Cantidad de fases	-	1	
Tensión máxima de alimentación	V	240	
Tensión mínima de alimentación	V	220	
Frecuencia de suministro de energía	Hz	50	60
Caudal máximo de aire	m³/h	860	
Peso	kg	2.8	
Temperatura máxima del aire transportado	°C	60	
Temperatura mínima del aire transportado	°C	-30	
Grado de protección IP	-	IP24	
Grado de protección IP del variador	-	IP44	
Material de rodete	-	Acero revestido	

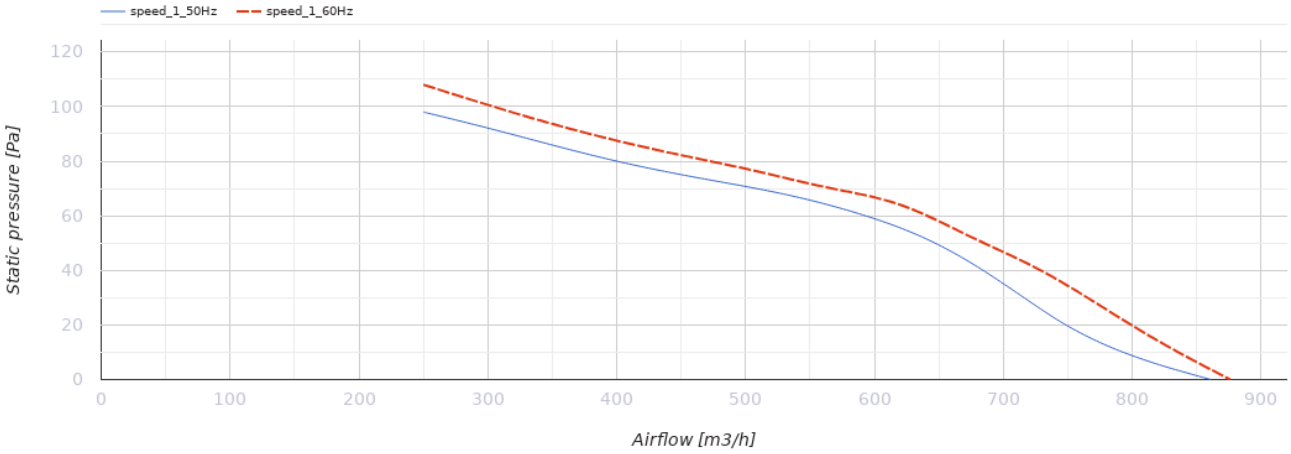

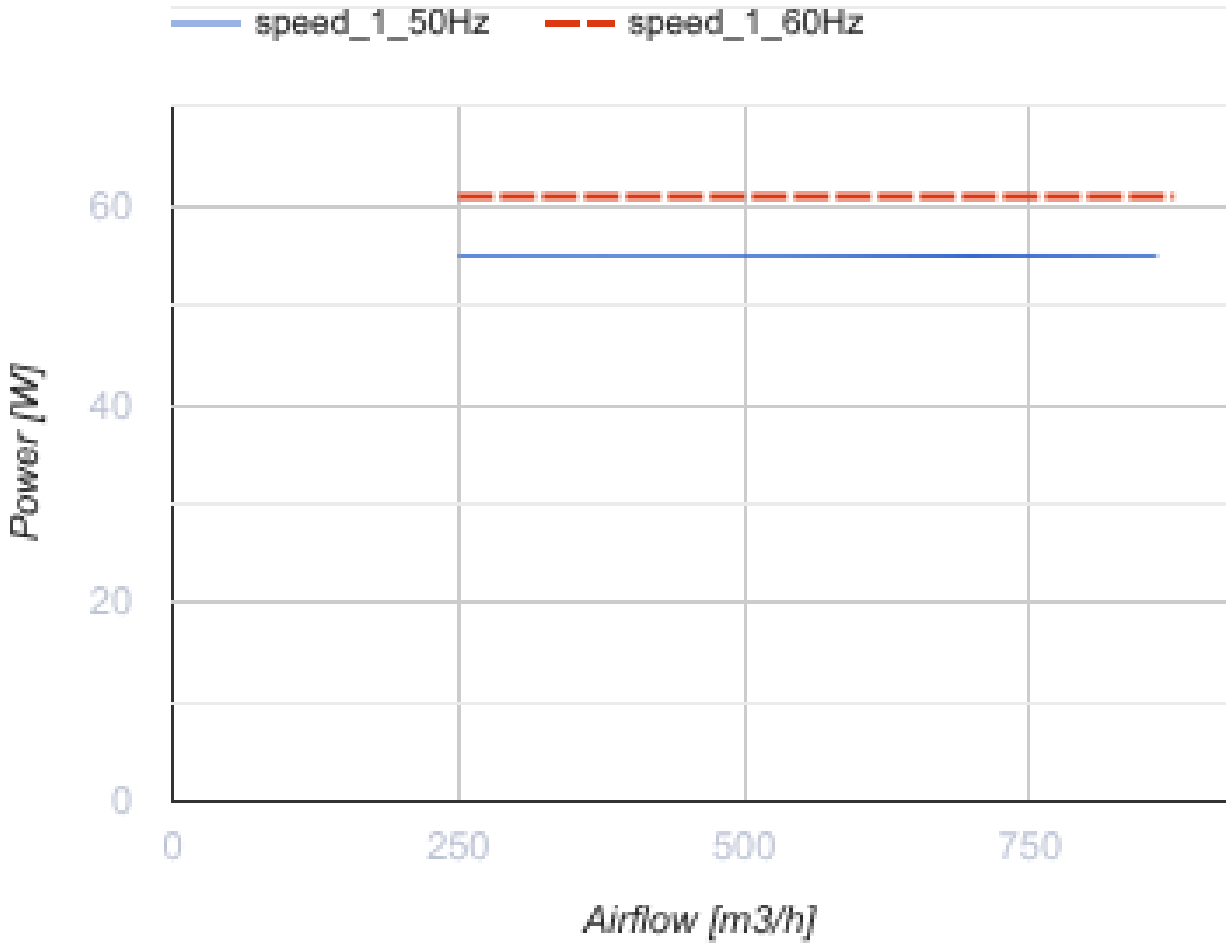

Dimensiones

ØD	ØD1	ØD2	Ød	L
210	250	280	7	125

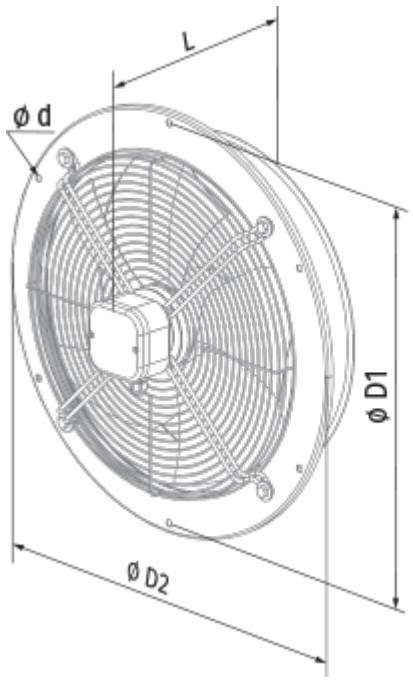

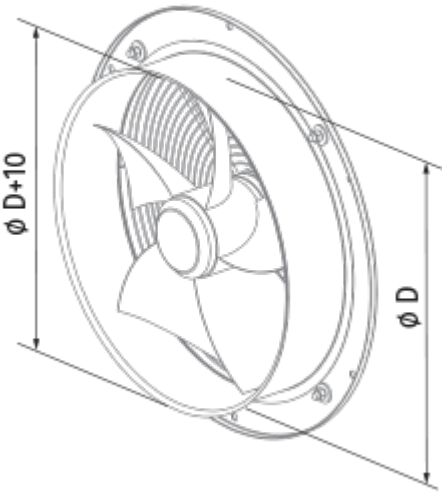

Ecodesign

Trademark	Blauberg
Model	Axis-QR 200 2E
Tipo de accionamiento instalado	MSD o VSD exterior
Tipo de sistema de recuperación de calor	Ninguno
Presión estática externa para el caudal de aire nominal (Pa)	65
Rangos máximos de fuga externa (%)	2.7
Eficiencia estática (%)	8.3
Nivel de potencia acústica (dB(A))	70
Potencia eléctrica efectiva de entrada (kW)	0.06
Tipología declarada	NRVU UVU

Accesorios

Reguladores de velocidad

Nombre	La foto	Descripción
CDT E1.8		Controlador de velocidad con tiristores