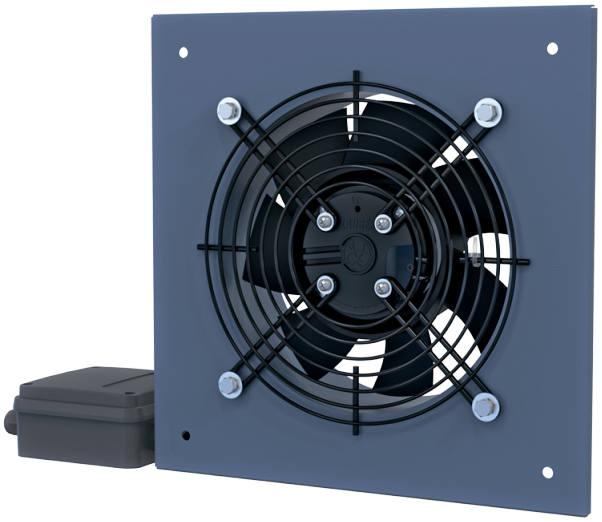

# Axis-Q EC 300 max

Ventiladores axiales de pared con motores EC

- Tipo de rodete: Axial
- Material de la carcasa: Acero revestido

| | Unidad de medida | Axis-Q EC 300 max |
|---|---|---|
| Cantidad de fases | - | 1 |
| Tensión mínima de alimentación | V | 230 |
| Tensión máxima de alimentación | V | 230 |
| Frecuencia de suministro de energía | Hz | 50/60 |
| Caudal máximo de aire | $m^3/h$ | 2750 |
| Peso | kg | 3.51 |
| Temperatura máxima del aire transportado | °C | 60 |
| Temperatura mínima del aire transportado | °C | -25 |
| Grado de protección IP | - | IPX5 |
| Grado de protección IP del variador | - | IP55 |
| Material de rodete | - | Acero revestido |

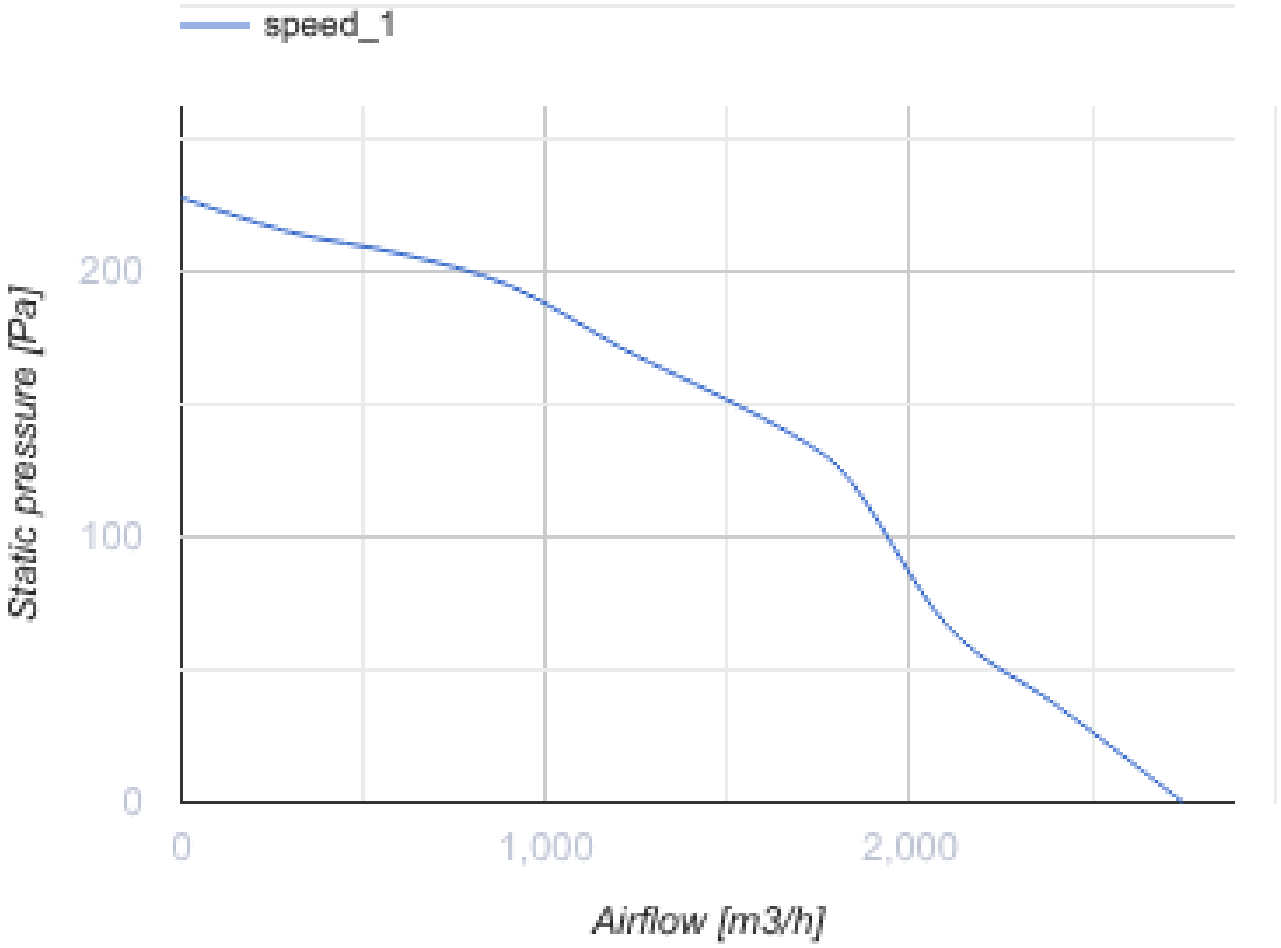


## Dimensiones

| ØD | ØD1 | Ød | L | L1 | W | W1 |
|---|---|---|---|---|---|---|
| 317 | 365 | 9 | 104 | 116 | 430 | 380 |

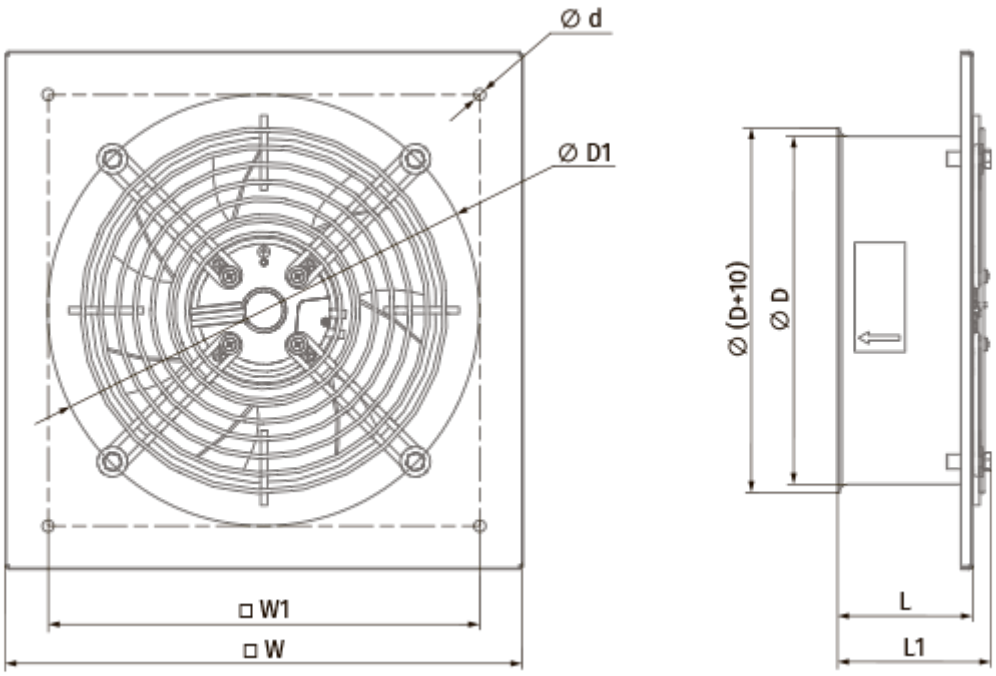
Ø d
Ø D1
□ W1
□ W
Ø (D+10)
Ø D
L
L1