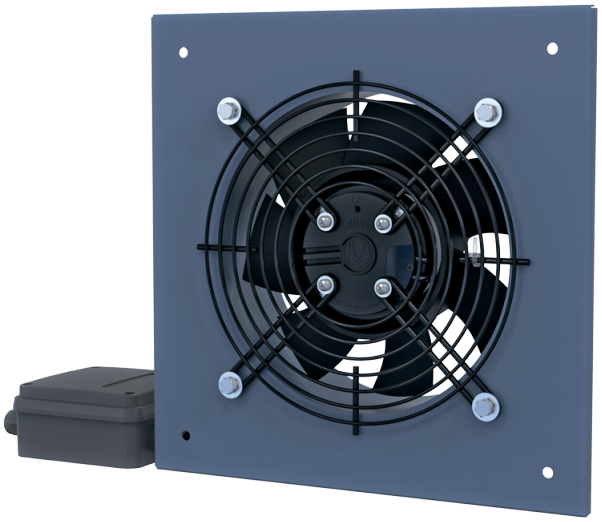

Axis-Q EC 250 max

Ventiladores axiales de pared con motores EC

- Tipo de rodete: Axial
- Material de la carcasa: Acero revestido

	Unidad de medida	Axis-Q EC 250 max
Cantidad de fases	-	1
Tensión mínima de alimentación	V	230
Tensión máxima de alimentación	V	230
Frecuencia de suministro de energía	Hz	50/60
Caudal máximo de aire	m^3/h	1850
Peso	kg	2.56
Temperatura máxima del aire transportado	°C	60
Temperatura mínima del aire transportado	°C	-25
Grado de protección IP	-	IPX5
Grado de protección IP del variador	-	IP55
Material de rodete	-	Acero revestido

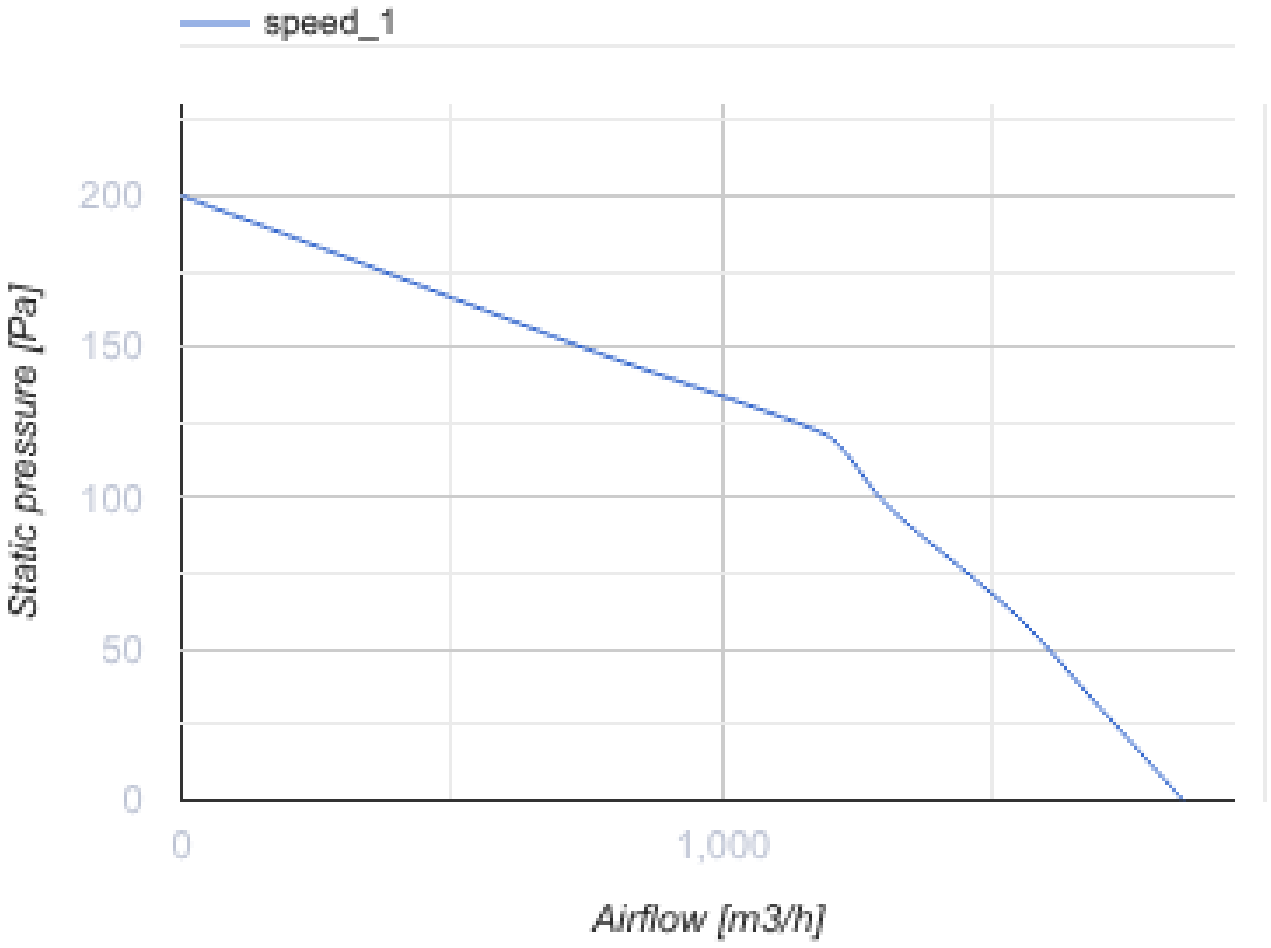

Dimensiones

ØD	ØD1	Ød	L	L1	W	W1
262	325	7	81	93	370	320

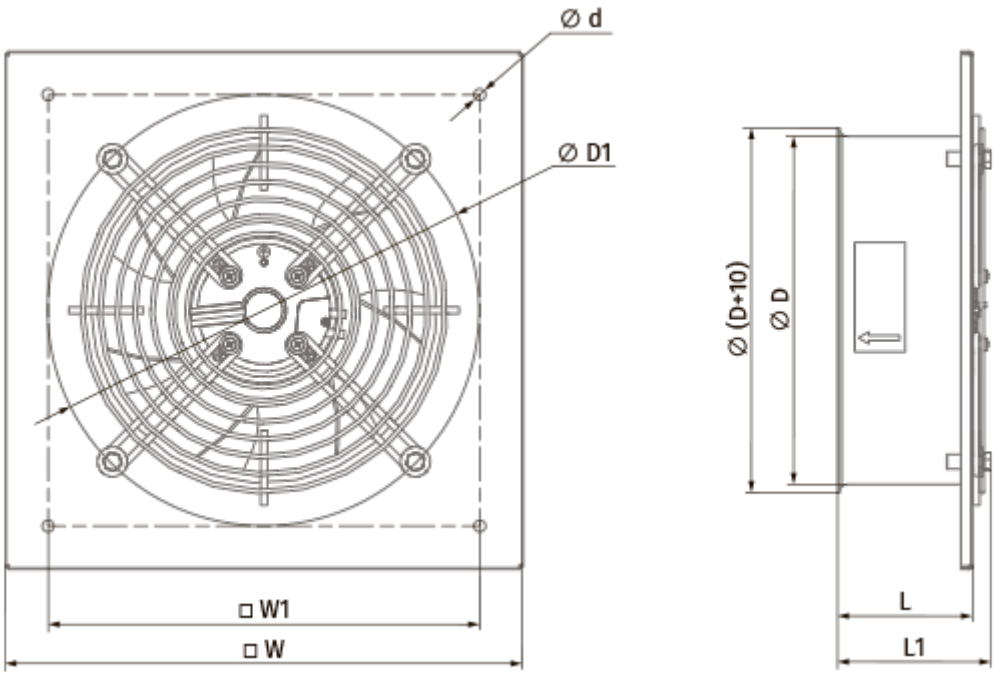
Ø d
Ø D1
□ W1
□ W
Ø (D+10)
Ø D
L
L1