

# Axis-Q 550 6D

Ventiladores axiales de pared

- Tipo de rodete: Axial
- Material de la carcasa: Acero revestido
- Instalación en cualquier posición

| | Unidad de medida | Axis-Q 550 6D |
|---|---|---|
| Cantidad de fases | - | 3 |
| Tensión mínima de alimentación | V | 400 |
| Tensión máxima de alimentación | V | 400 |
| Frecuencia de suministro de energía | Hz | 50 |
| Caudal máximo de aire | m³/h | 6400 |
| Peso | kg | 16.5 |
| Temperatura máxima del aire transportado | °C | 60 |
| Temperatura mínima del aire transportado | °C | -30 |
| Grado de protección IP | - | IP24 |
| Grado de protección IP del variador | - | IP54 |
| Material de rodete | - | Acero revestido |

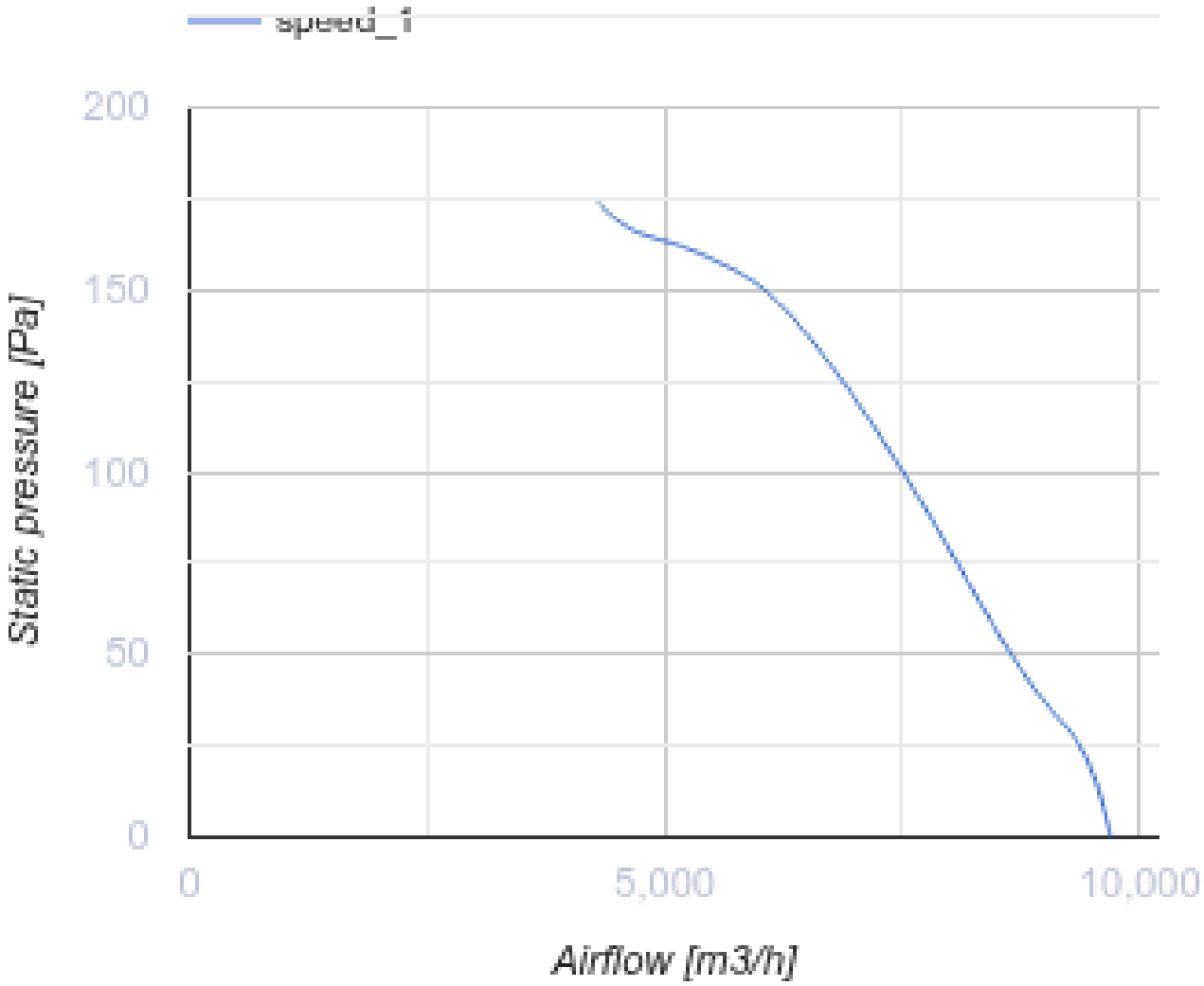
speed_1
200
150
100
50
0
Static pressure [Pa]
0
5,000
10,000
Airflow [m3/h]

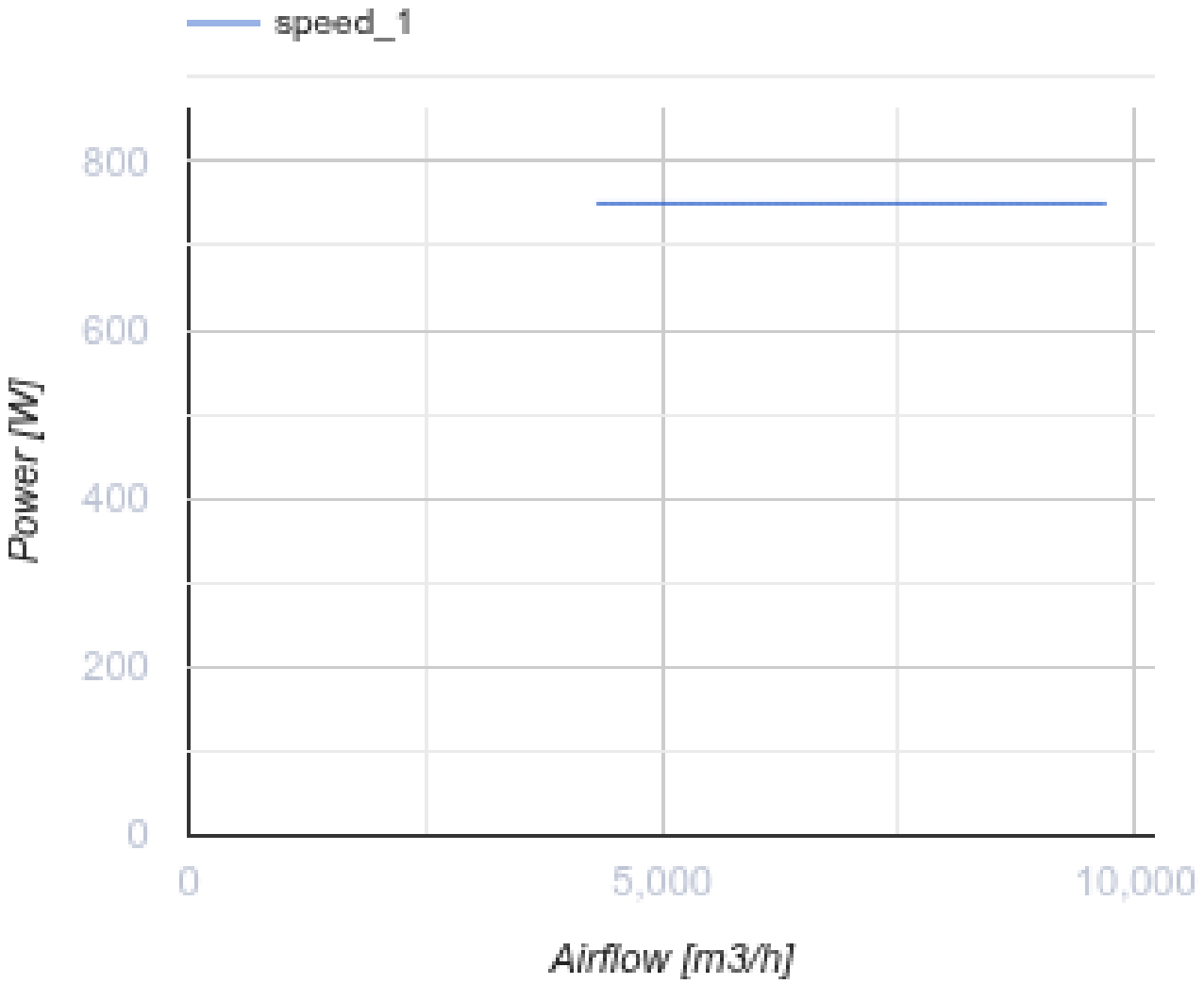


## Dimensiones

| ØD | Ød | B | B1 | L |
|---|---|---|---|---|
| 570 | 11 | 725 | 675 | 260 |

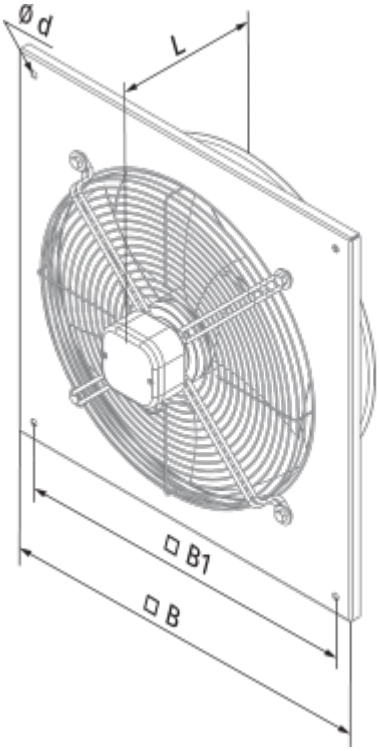
Ø d
L
□ B1
□ B

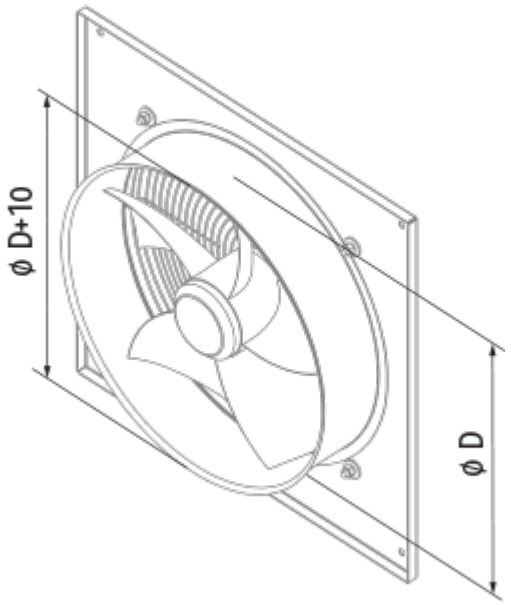
ø D+10
ø D