

Axis-Q 550 4D (220V/60Hz)

Ventiladores axiales de pared

- Tipo de rodete: Axial
- Material de la carcasa: Acero revestido
- Instalación en cualquier posición

	Unidad de medida	Axis-Q 550 4D (220V/60Hz)
Cantidad de fases	-	3
Tensión mínima de alimentación	V	400
Tensión máxima de alimentación	V	400
Frecuencia de suministro de energía	Hz	60
Peso	kg	16.5
Temperatura máxima del aire transportado	°C	50
Temperatura mínima del aire transportado	°C	-30
Grado de protección IP	-	IP24
Grado de protección IP del variador	-	IP54
Material de rodete	-	Acero revestido

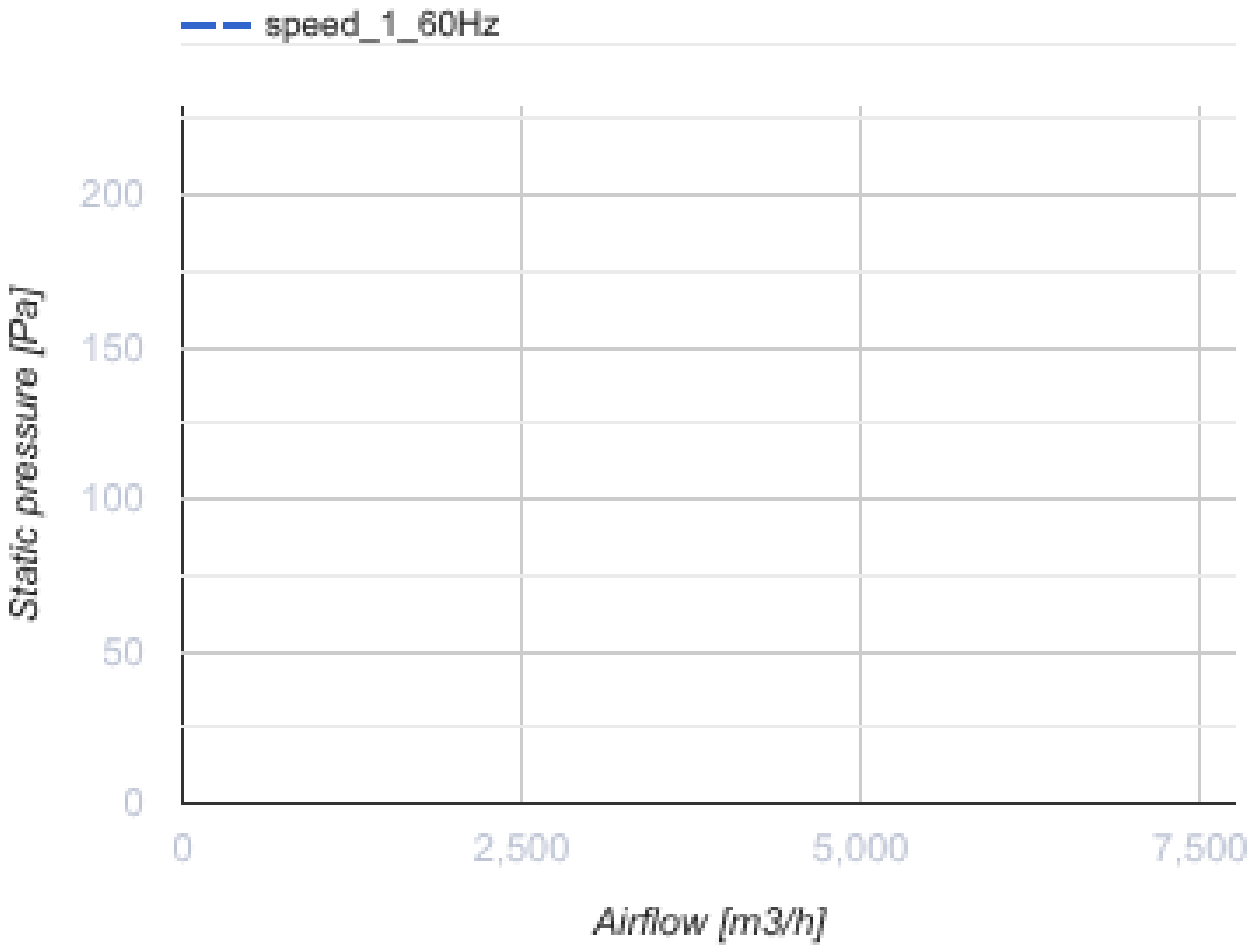
speed_1_60Hz
200
150
100
50
0
Static pressure [Pa]
0
2,500
5,000
7,500
Airflow [m3/h]

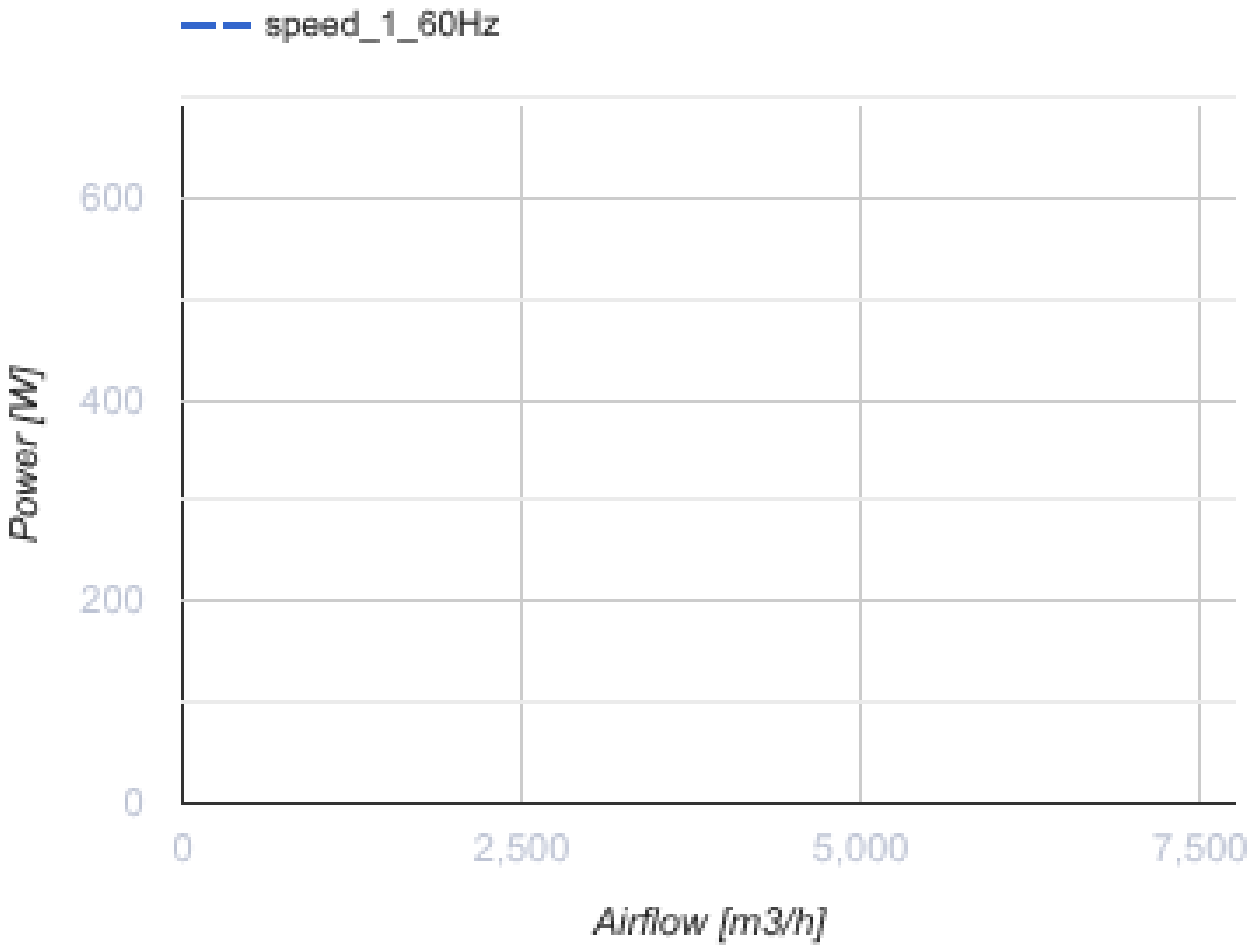

Dimensiones

ØD	Ød	B	B1	L
570	11	725	675	260

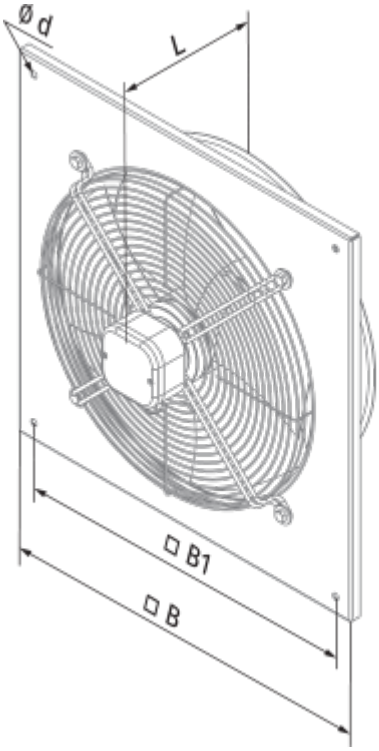
Ø d
L
□ B1
□ B

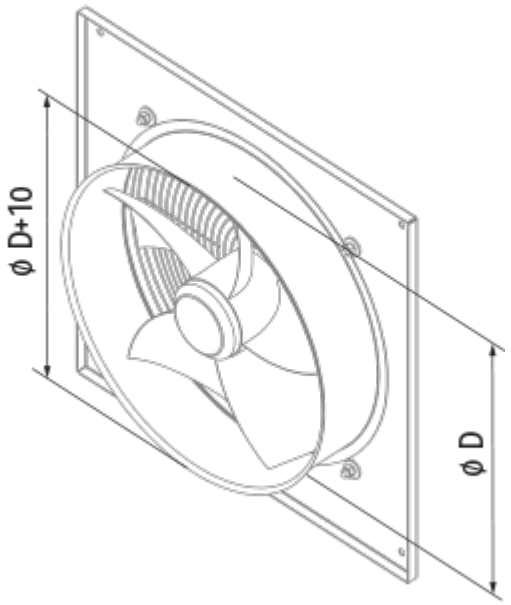
ø D+10
ø D