

# Axis-Q 500 4E (220V/60Hz)

Ventiladores axiales de pared

- Tipo de rodete: Axial
- Material de la carcasa: Acero revestido
- Instalación en cualquier posición

| | Unidad de medida | Axis-Q 500 4E (220V/60Hz) |
|---|---|---|
| Cantidad de fases | - | 1 |
| Tensión mínima de alimentación | V | 220 |
| Tensión máxima de alimentación | V | 240 |
| Frecuencia de suministro de energía | Hz | 60 |
| Peso | kg | 14 |
| Temperatura máxima del aire transportado | °C | 50 |
| Temperatura mínima del aire transportado | °C | -30 |
| Grado de protección IP | - | IP24 |
| Grado de protección IP del variador | - | IP54 |
| Material de rodete | - | Acero revestido |

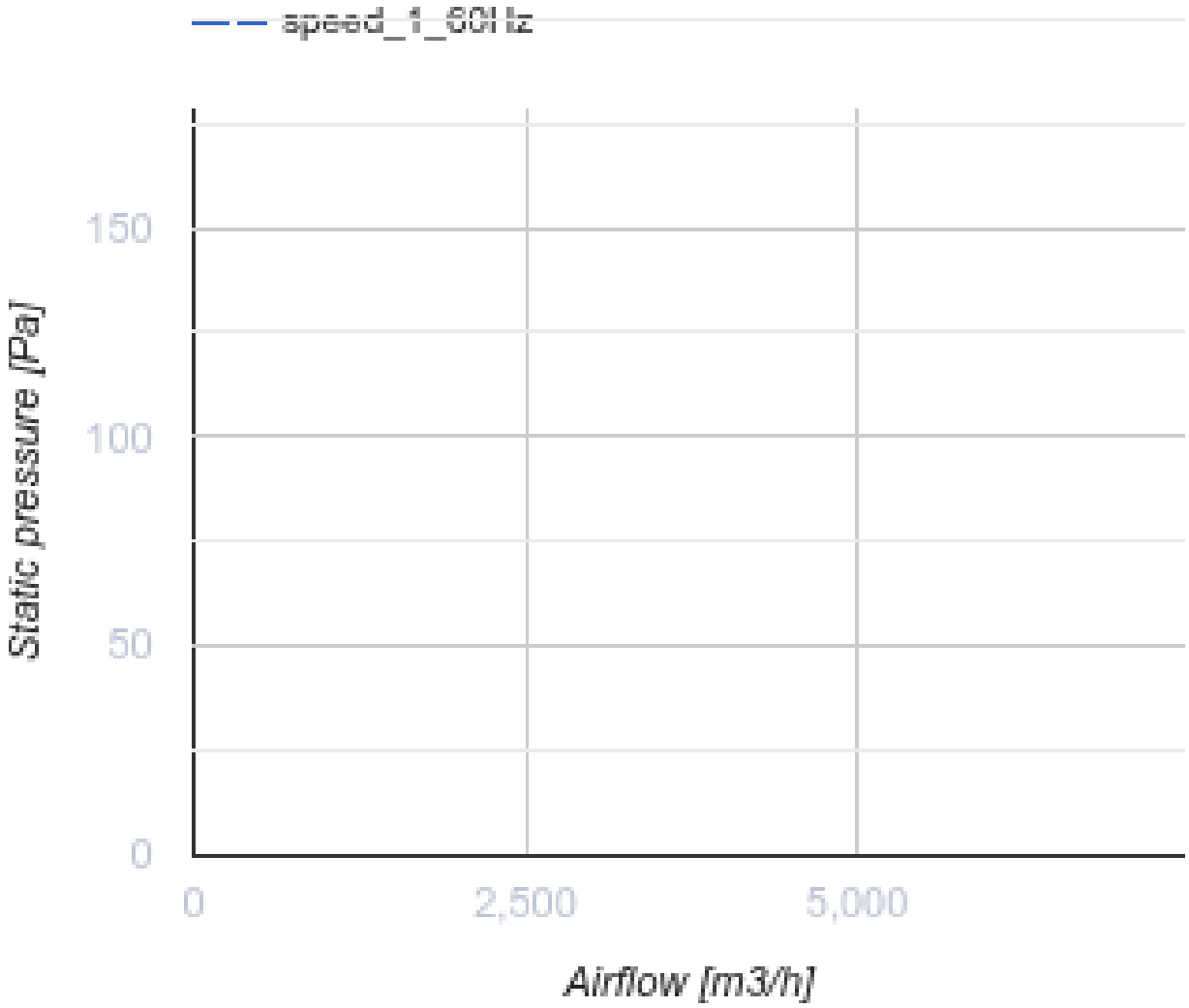
speed_1_60Hz
150
100
50
0
Static pressure [Pa]
0
2,500
5,000
Airflow [m3/h]

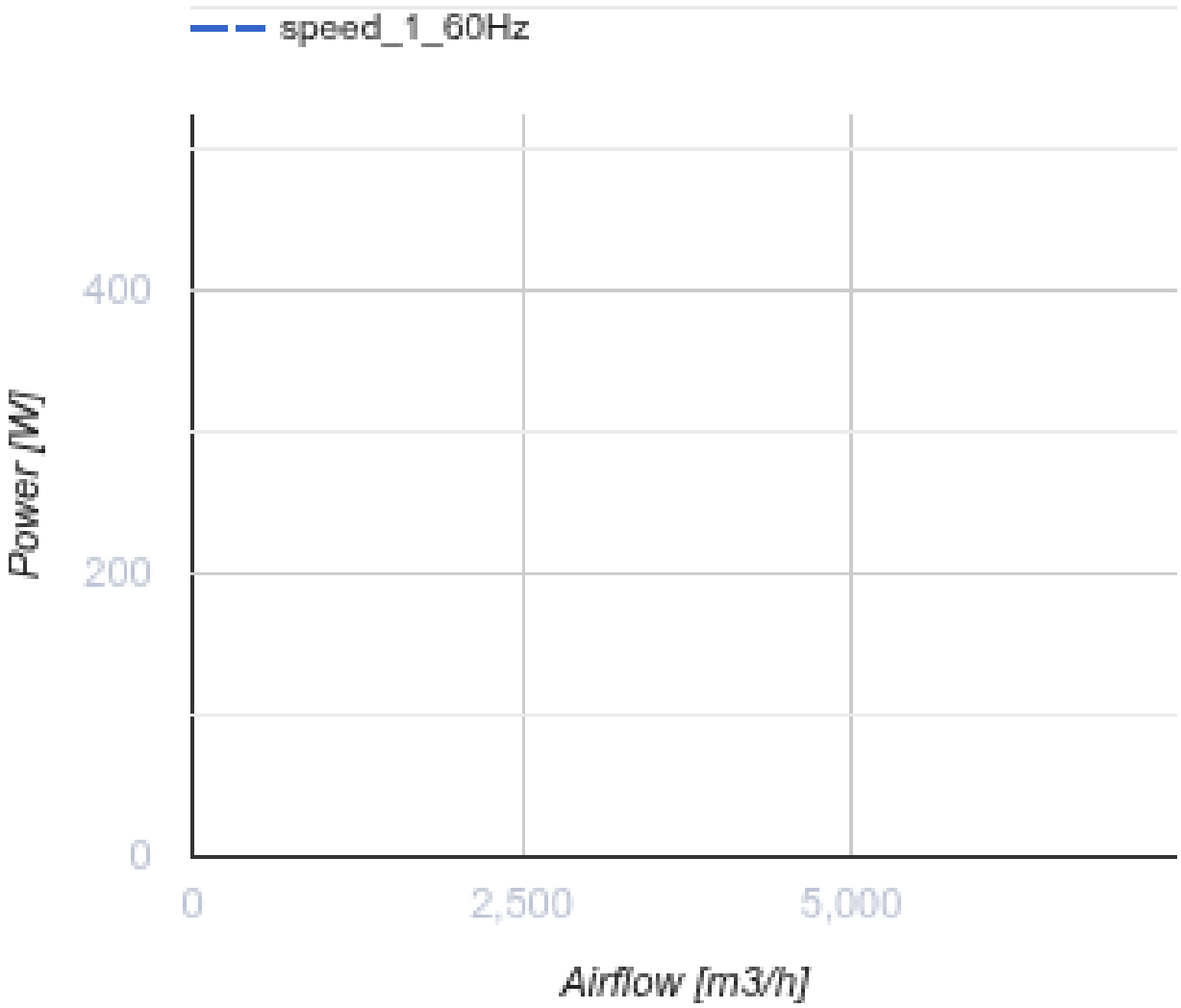


## Dimensiones

| ØD | Ød | B | B1 | L |
|---|---|---|---|---|
| 520 | 11 | 655 | 615 | 250 |

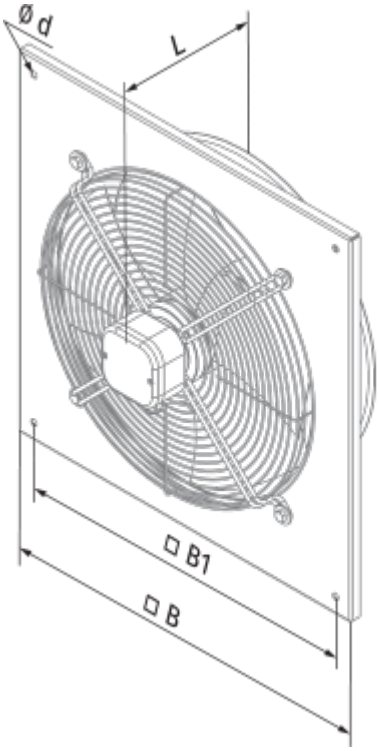
Ø d
L
□ B1
□ B

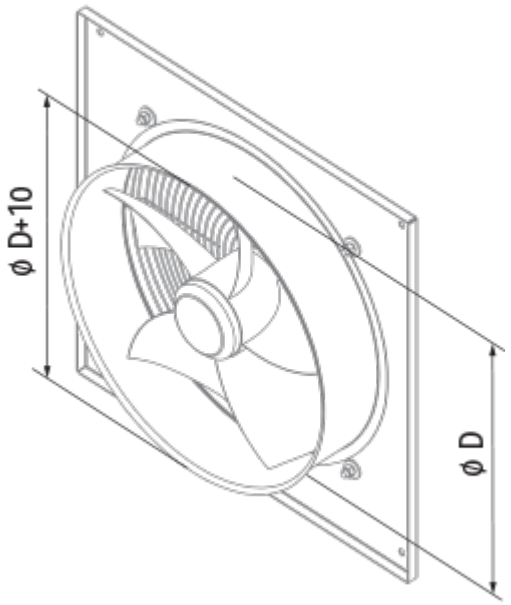
ø D+10
ø D

## Ecodesign

| | |
|---|---|
| Trademark | Blauberg |
| Model | Axis-Q 500 4E (220V/60Hz) |
| Tipo de accionamiento instalado | MSD o VSD exterior |
| Tipo de sistema de recuperación de calor | Ninguno |
| Presión estática externa para el caudal de aire nominal (Pa) | 100 |
| Rangos máximos de fuga externa (%) | 2.7 |
| Eficiencia estática (%) | 32.1 |
| Tipología declarada | NRVU UVU |
| Potencia eléctrica efectiva de entrada (kW) | 0.44 |
| Nivel de potencia acústica (dB(A)) | 89 |