

Axis-Q 450 6D

Ventiladores axiales de pared

- Tipo de rodete: Axial
- Material de la carcasa: Acero revestido
- Instalación en cualquier posición

	Unidad de medida	Axis-Q 450 6D
Cantidad de fases	-	3
Tensión máxima de alimentación	V	400
Tensión mínima de alimentación	V	400
Frecuencia de suministro de energía	Hz	50
Caudal máximo de aire	m^3/h	3500
Peso	kg	10.5
Temperatura máxima del aire transportado	°C	60
Temperatura mínima del aire transportado	°C	-30
Grado de protección IP	-	IP24
Grado de protección IP del variador	-	IP54
Material de rodete	-	Acero revestido

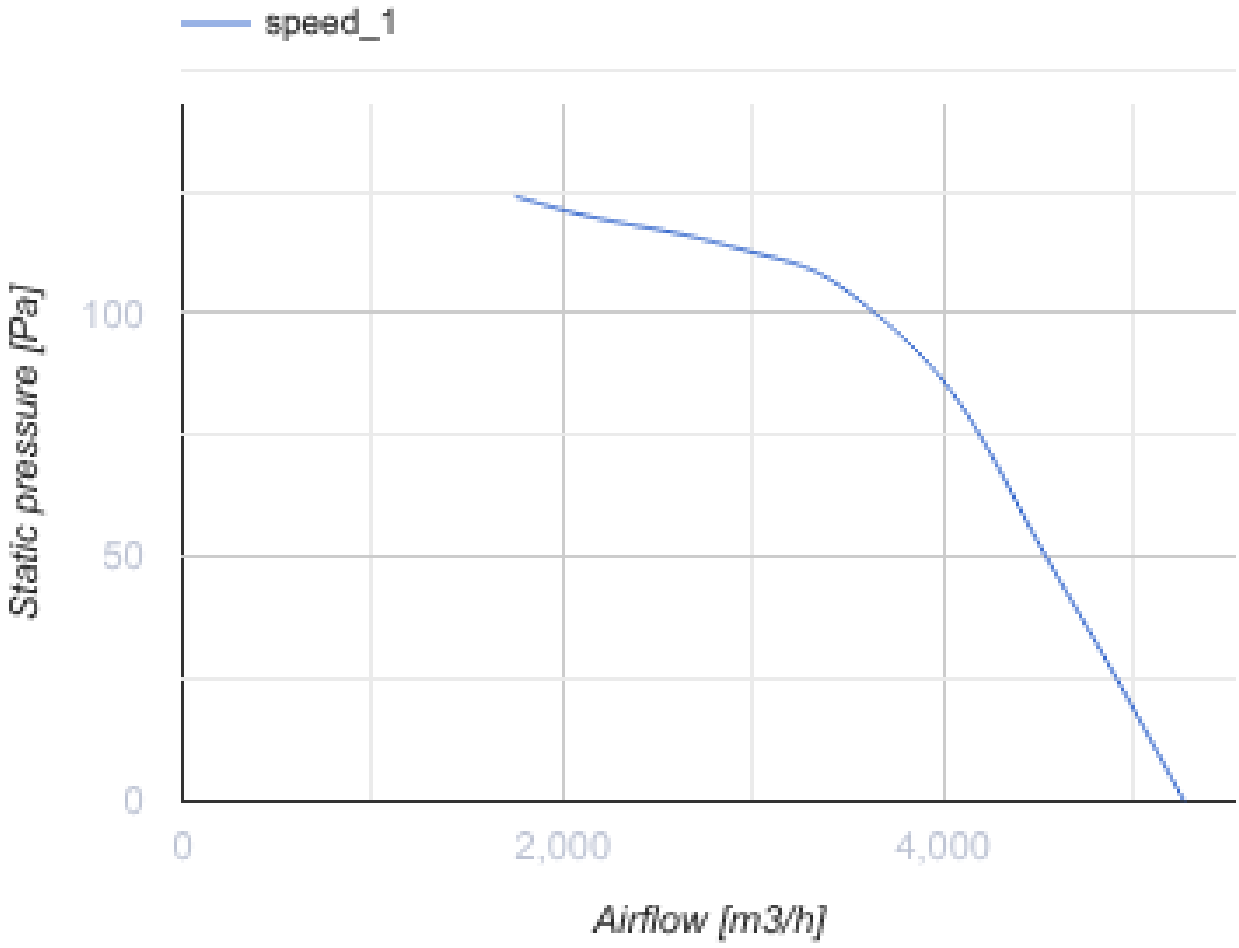
speed_1
Static pressure [Pa]
100
50
0
0
2,000
4,000
Airflow [m3/h]

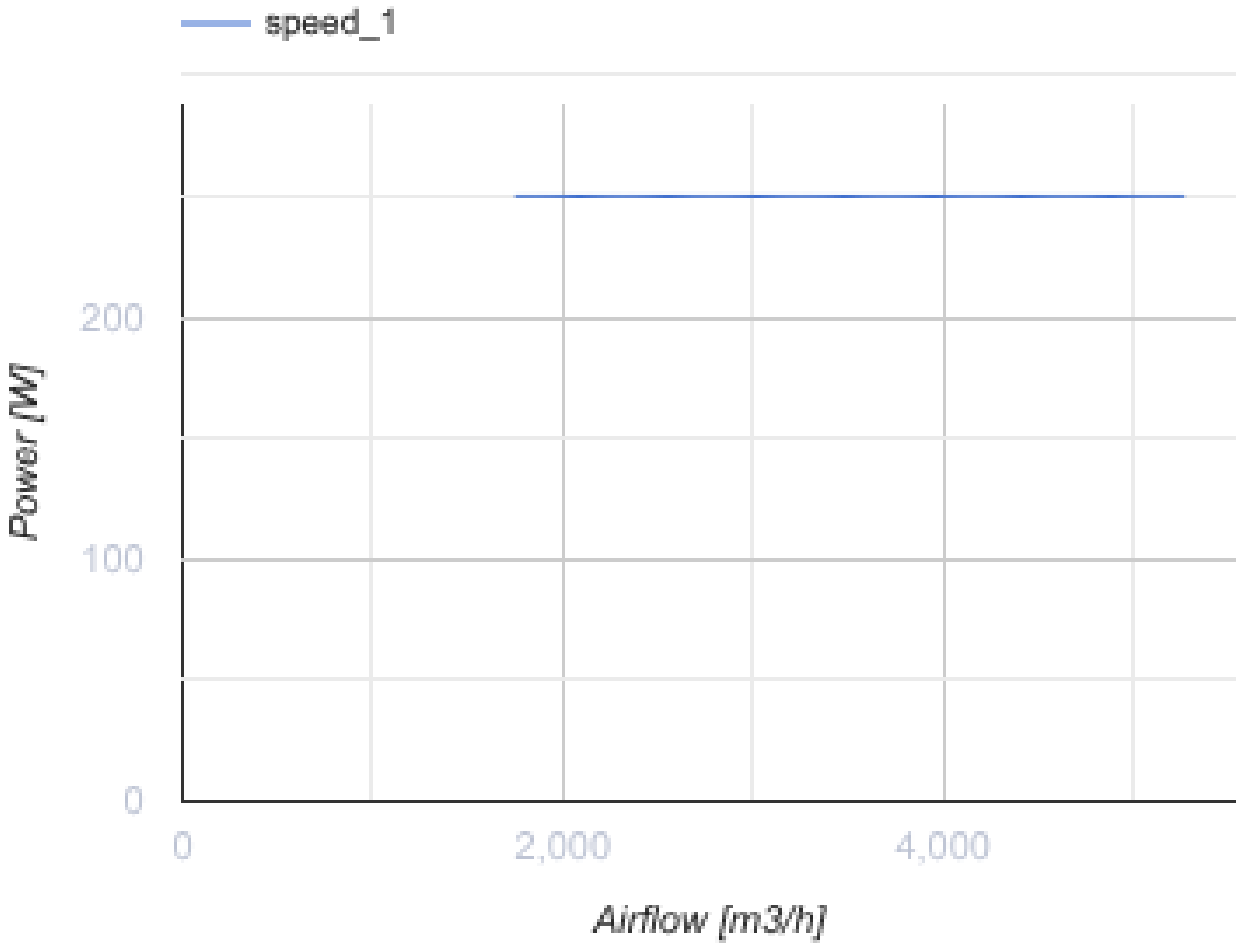

Dimensiones

ØD	Ød	B	B1	L
465	11	576	535	230

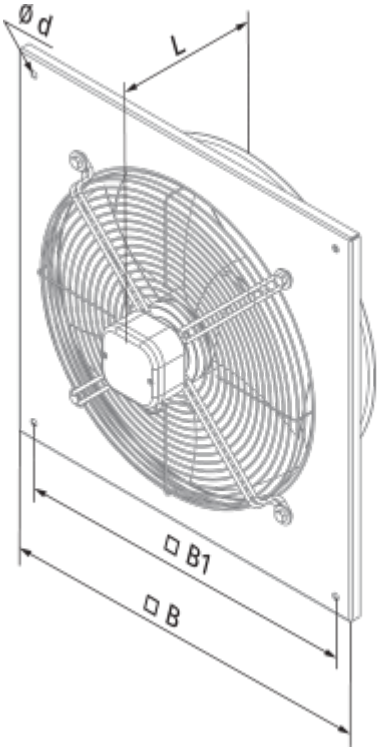
Ø d
L
□ B1
□ B

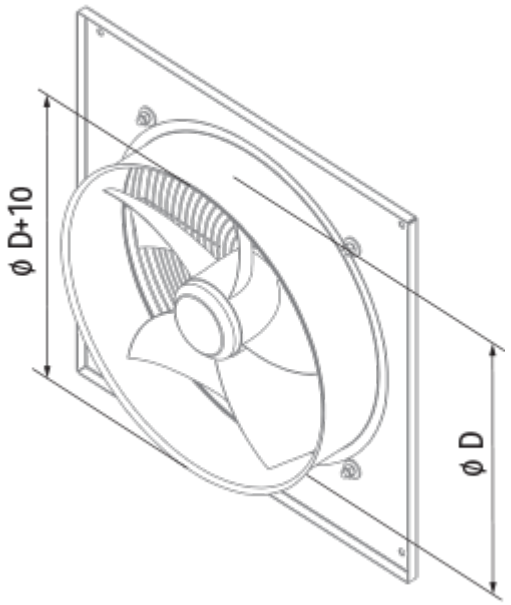
ø D+10
ø D

Ecodesign

Trademark	Blauberg
Model	Axis-Q 450 6D
Tipo de accionamiento instalado	MSD o VSD exterior
Tipo de sistema de recuperación de calor	Ninguno
Presión estática externa para el caudal de aire nominal (Pa)	100
Rangos máximos de fuga externa (%)	2.7
Eficiencia estática (%)	35
Potencia eléctrica efectiva de entrada (kW)	0.296
Tipología declarada	NRVU UVU
Nivel de potencia acústica (dB(A))	85