

Axis-Q 400 4E

Ventiladores axiales de pared

- Tipo de rodete: Axial
- Material de la carcasa: Acero revestido
- Instalación en cualquier posición

	Unidad de medida	Axis-Q 400 4E	
Cantidad de fases	-	1	
Tensión máxima de alimentación	V	240	
Tensión mínima de alimentación	V	220	
Frecuencia de suministro de energía	Hz	50	60
Caudal máximo de aire	m³/h	3580	
Peso	kg	8.8	
Temperatura máxima del aire transportado	°C	60	
Temperatura mínima del aire transportado	°C	-30	
Grado de protección IP	-	IP24	
Grado de protección IP del variador	-	IP54	
Material de rodete	-	Acero revestido	

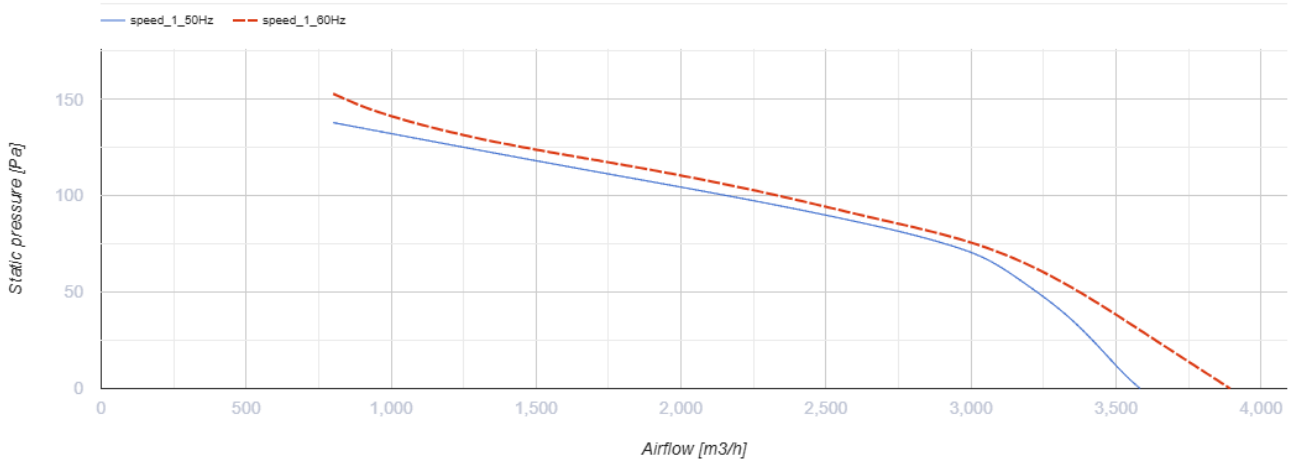

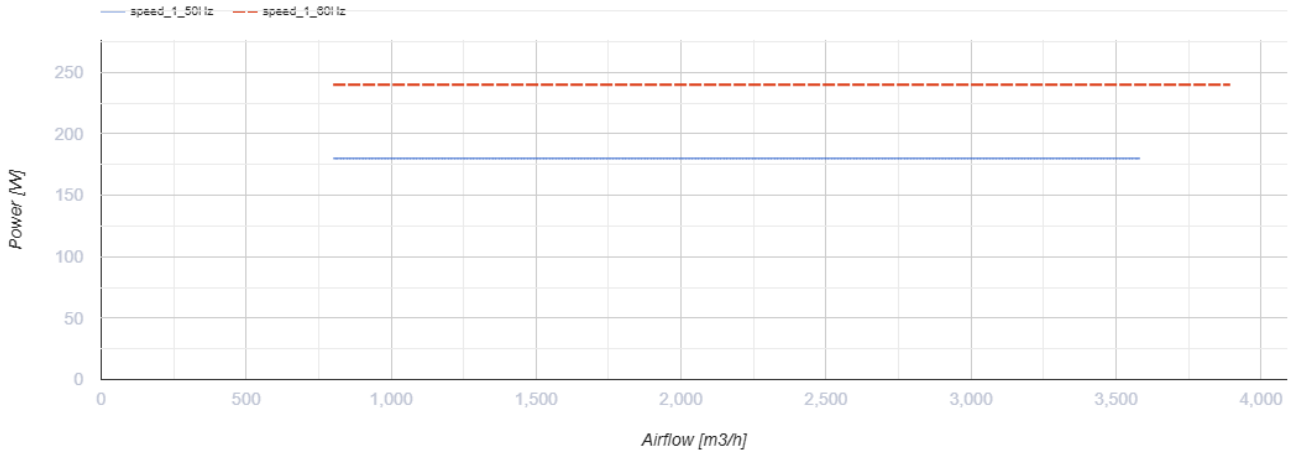

Dimensiones

ØD	Ød	B	B1	L
416	9	540	490	220

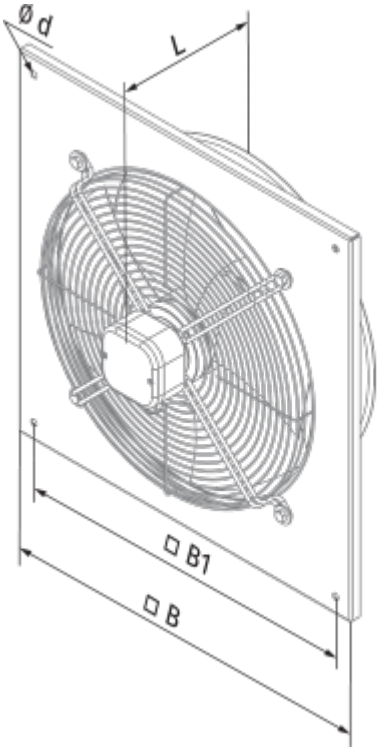
Ø d
L
□ B1
□ B

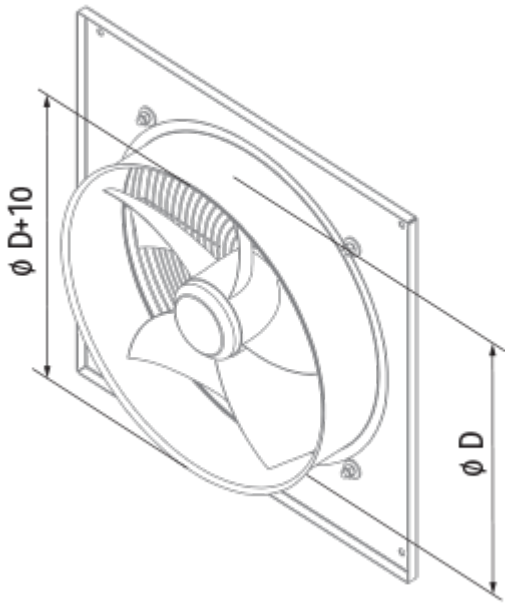
ø D+10
ø D

Ecodesign

Trademark	Blauberg
Model	Axis-Q 400 4E
Tipo de accionamiento instalado	MSD o VSD exterior
Tipo de sistema de recuperación de calor	Ninguno
Presión estática externa para el caudal de aire nominal (Pa)	80
Rangos máximos de fuga externa (%)	2.7
Eficiencia estática (%)	33.8
Nivel de potencia acústica (dB(A))	83
Potencia eléctrica efectiva de entrada (kW)	0.187
Tipología declarada	NRVU UVU