

Axis-F 800 8D

Ventiladores axiales de conducto

- Tipo de rodete: Axial
- Material de la carcasa: Acero revestido
- Instalación en cualquier posición

	Unidad de medida	Axis-F 800 8D
Cantidad de fases	-	3
Tensión mínima de alimentación	V	400
Tensión máxima de alimentación	V	400
Frecuencia de suministro de energía	Hz	50
Caudal máximo de aire	m^3/h	15550
Peso	kg	40
Temperatura máxima del aire transportado	°C	60
Temperatura mínima del aire transportado	°C	-30
Grado de protección IP	-	IP24
Grado de protección IP del variador	-	IP54
Material de rodete	-	Acero revestido

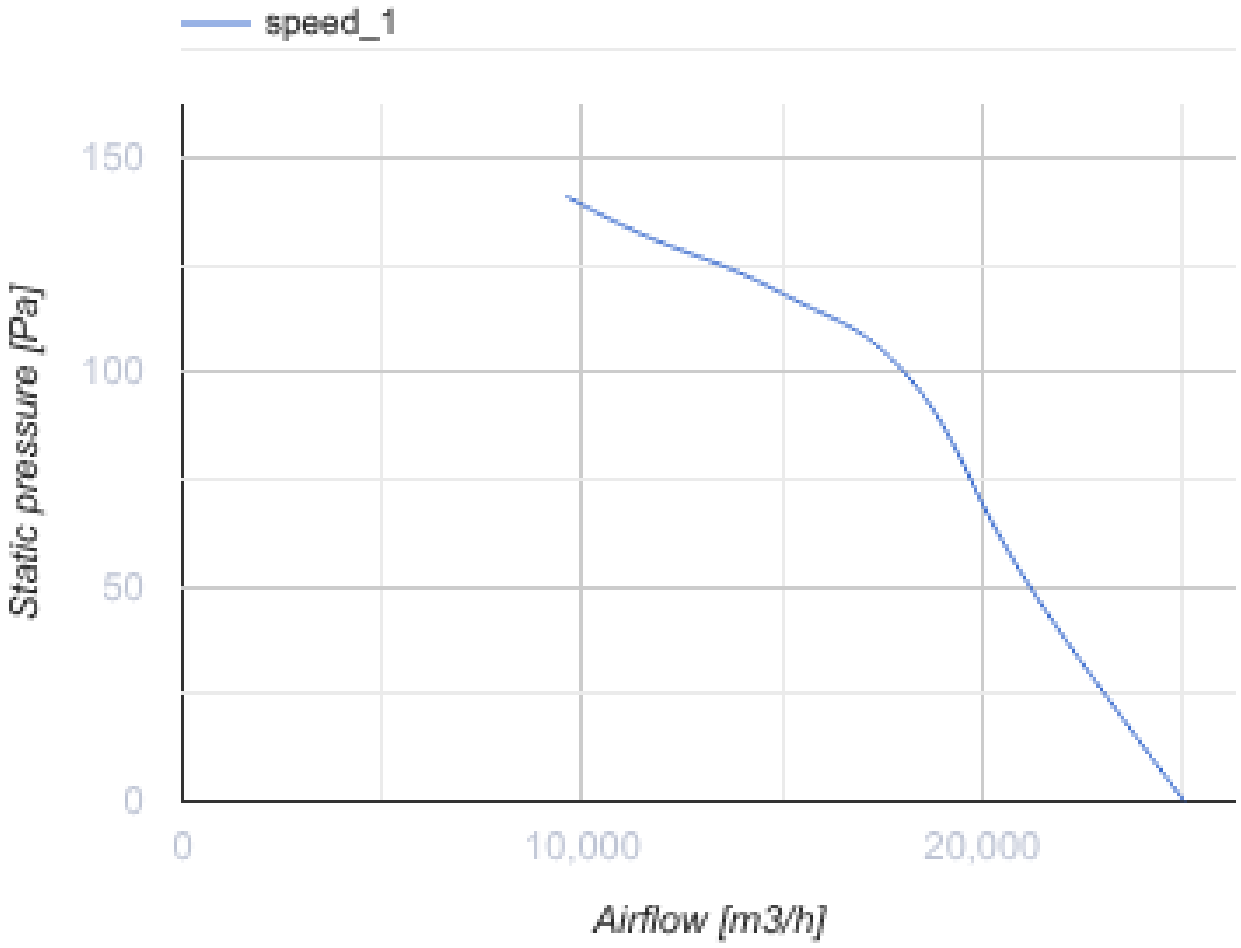
speed_1
150
100
50
0
Static pressure [Pa]
0
10,000
20,000
Airflow [m3/h]

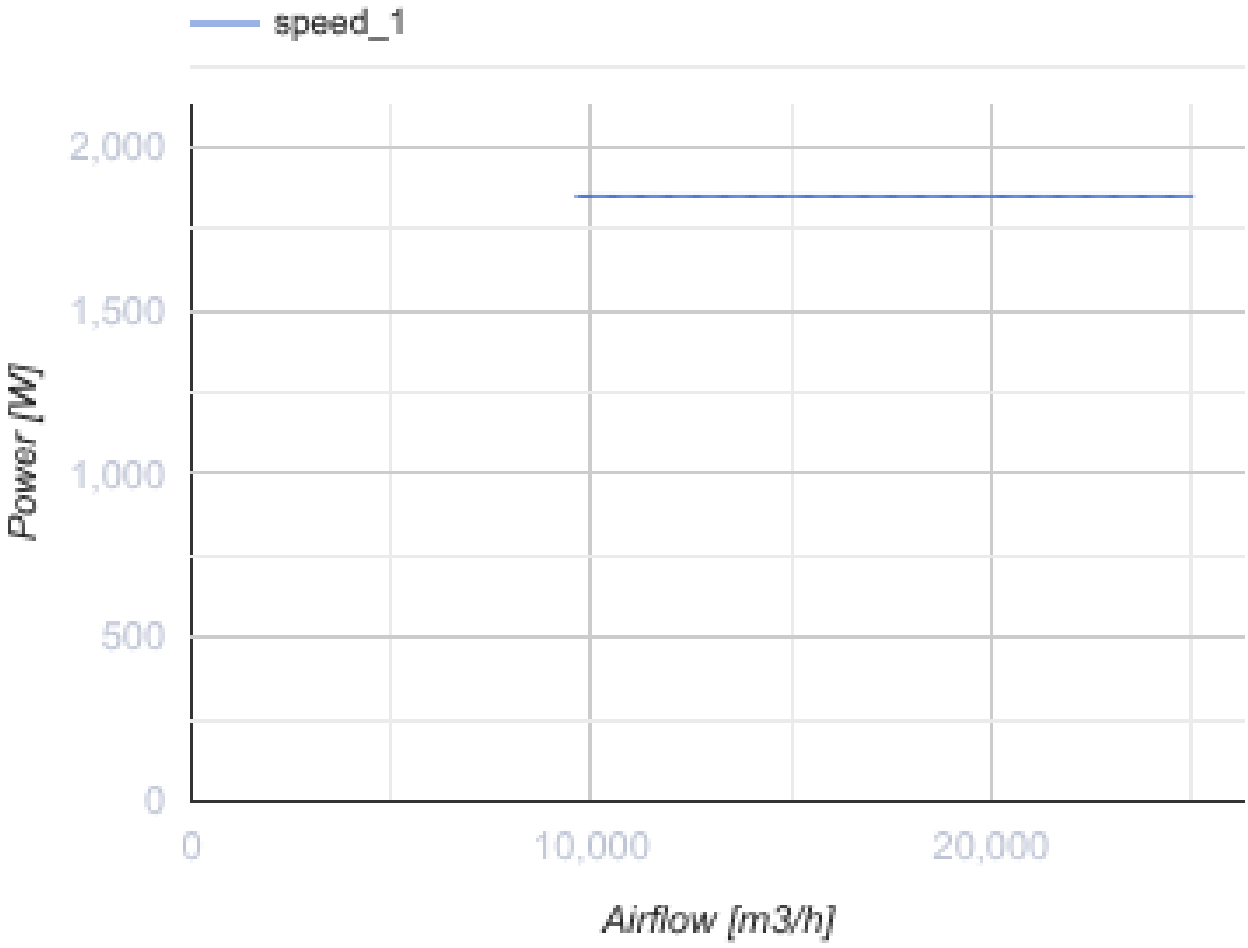

Dimensiones

ØD	ØD1	ØD2	Ød	B	L
800	845	880	11,5	910	280

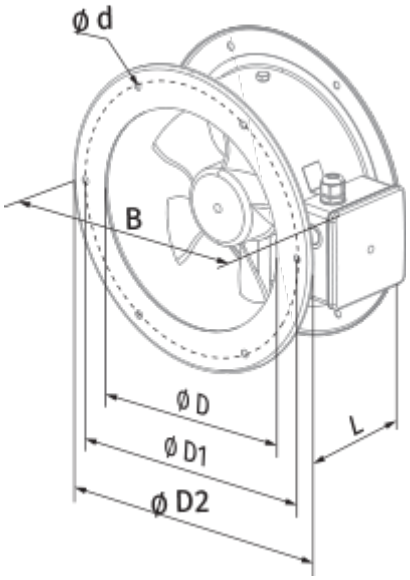
ø d
B
ø D
ø D1
ø D2
L