

# Axis-F 500 6D

Ventiladores axiales de conducto

- Tipo de rodete: Axial
- Material de la carcasa: Acero revestido
- Instalación en cualquier posición

| | Unidad de medida | Axis-F 500 6D |
|---|---|---|
| Cantidad de fases | - | 3 |
| Tensión mínima de alimentación | V | 400 |
| Tensión máxima de alimentación | V | 400 |
| Frecuencia de suministro de energía | Hz | 50 |
| Caudal máximo de aire | $m^3/h$ | 4900 |
| Peso | kg | 11 |
| Temperatura máxima del aire transportado | °C | 60 |
| Temperatura mínima del aire transportado | °C | -30 |
| Grado de protección IP | - | IP24 |
| Grado de protección IP del variador | - | IP54 |
| Material de rodete | - | Acero revestido |

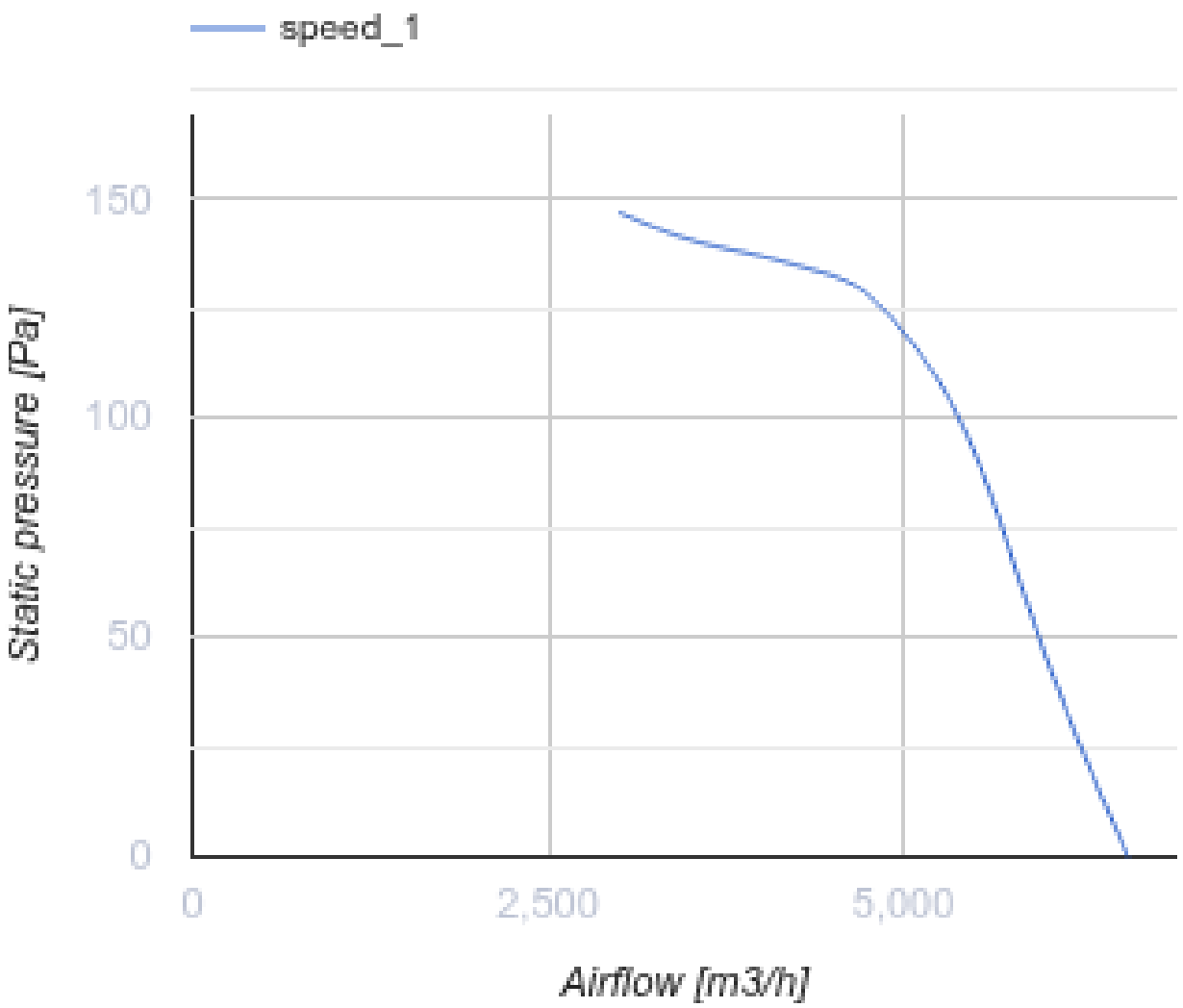
speed_1
150
100
50
0
Static pressure [Pa]
0
2,500
5,000
Airflow [m3/h]

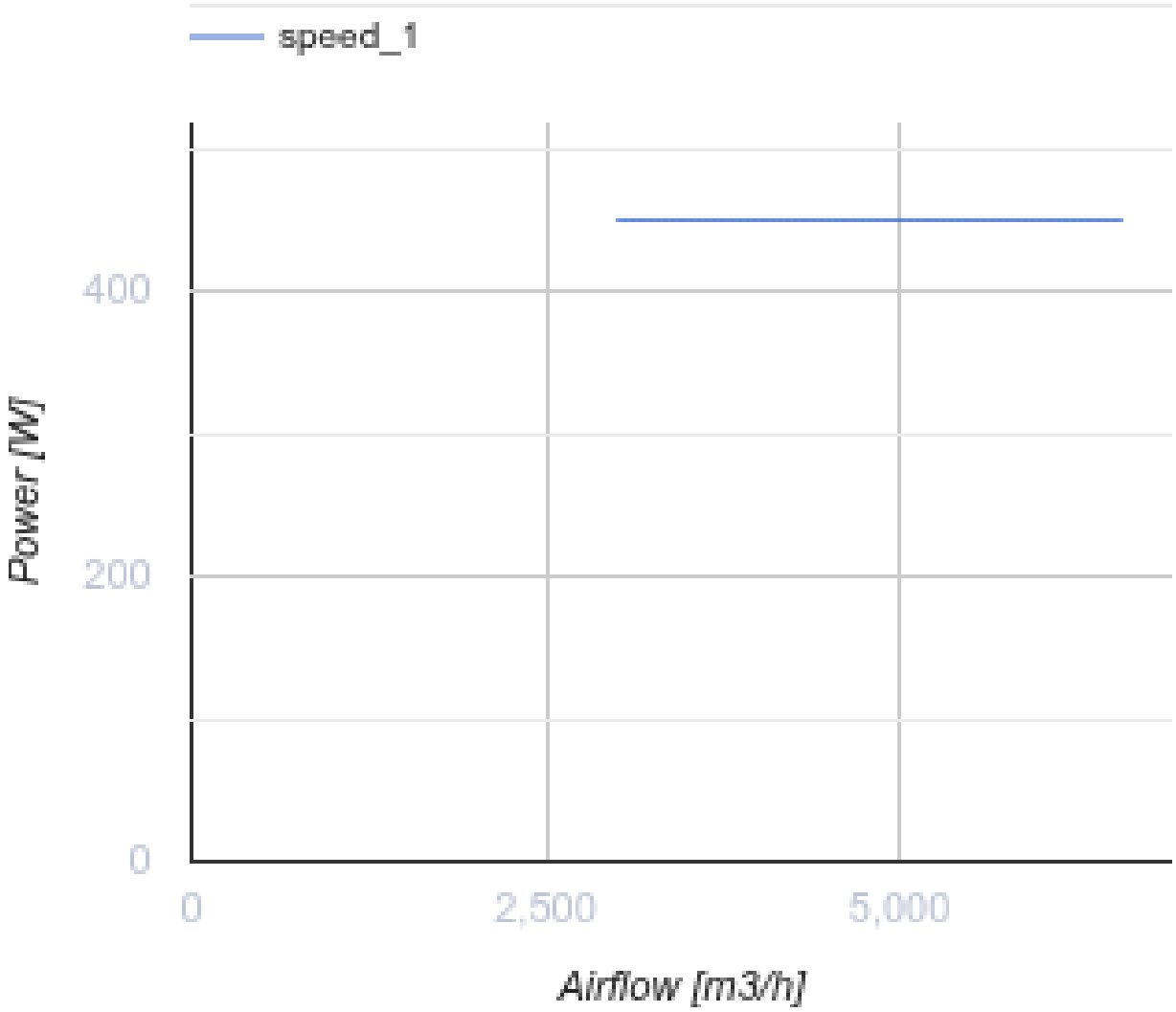


## Dimensiones

| ØD | ØD1 | ØD2 | Ød | B | L |
|---|---|---|---|---|---|
| 515 | 541 | 570 | 9,5 | 600 | 220 |

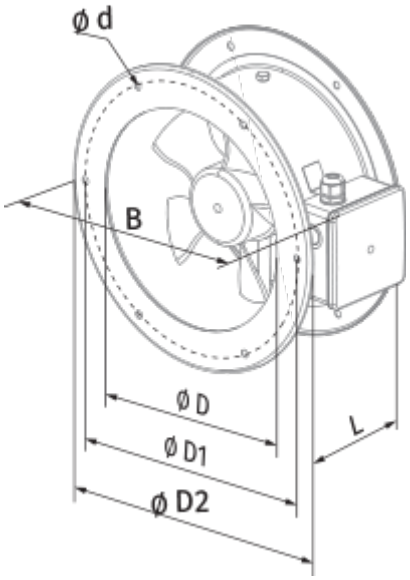
ø d
B
ø D
ø D1
ø D2
L