

Arena 100 H e2

Axial decorative fan

• Material de la carcasa: Plástico
• Protección antirretorno del aire: Compuerta antirretorno
• Sensor de humedad
• Temporizador: Temporizador de apagado

	Unidad de medida	Arena 100 H e2
Cantidad de fases	-	1
Tensión mínima de alimentación	V	220
Tensión máxima de alimentación	V	240
Frecuencia de suministro de energía	Hz	50/60
Caudal máximo de aire	m³/h	92
Peso	kg	0.6
Temperatura mínima del aire ambiente	°C	1
Temperatura máxima del aire ambiente	°C	45
Grado de protección IP	-	IP24
Material de rodete	-	Plástico

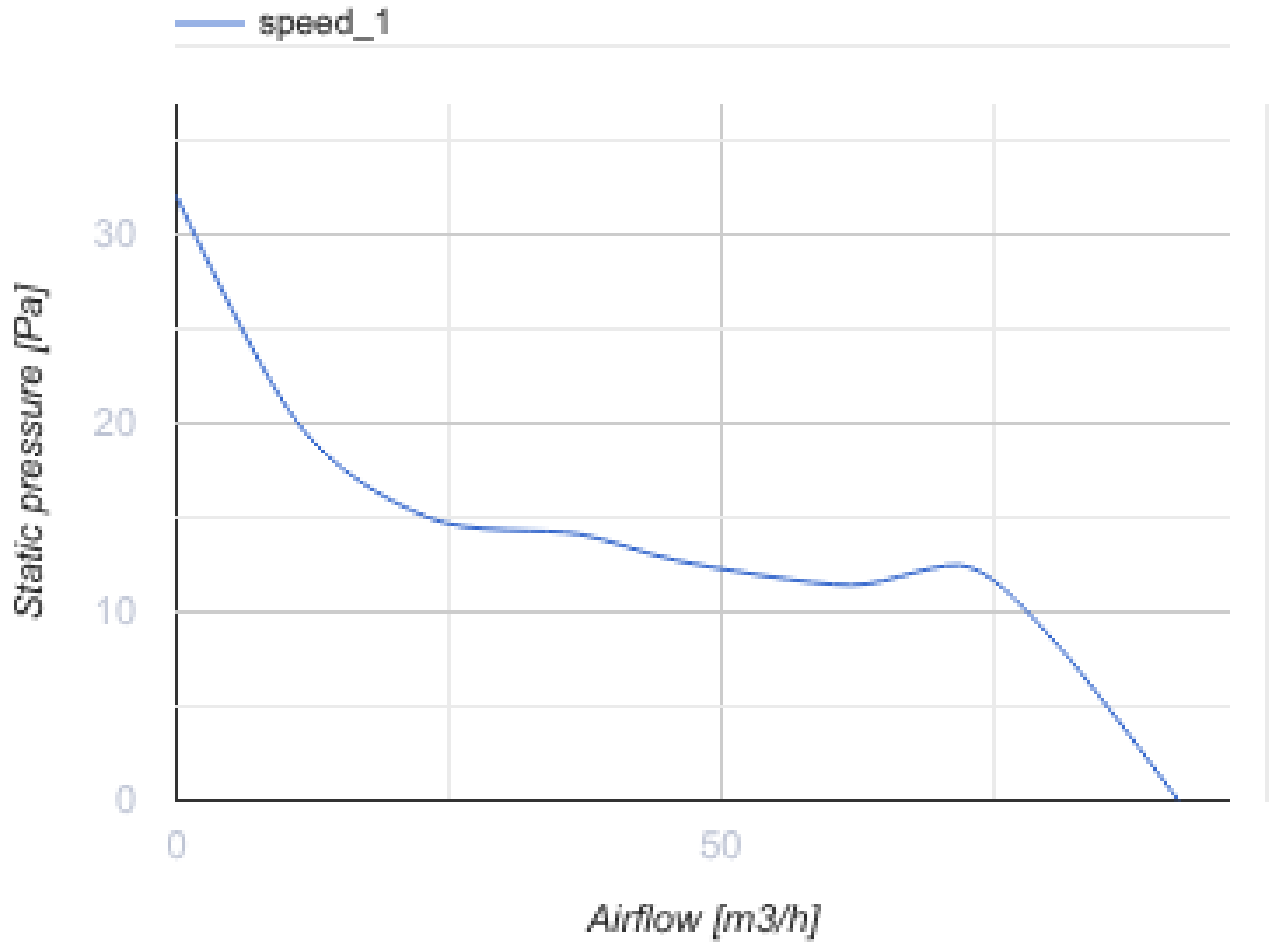

Dimensiones

Ø D	Ø D1	L	L1
100	172	121	88

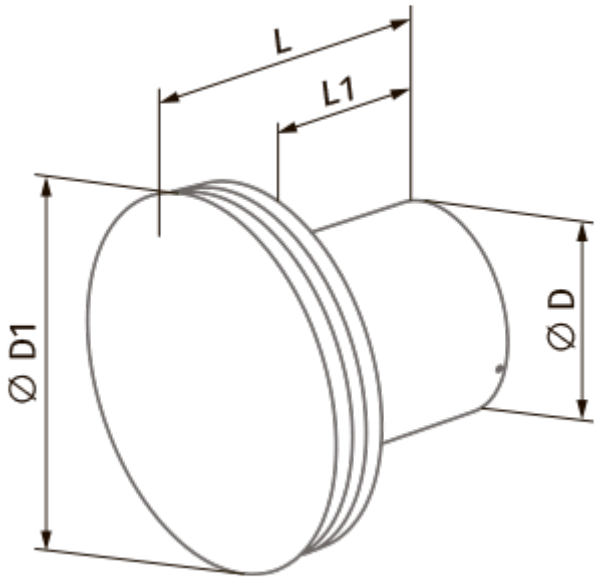

Accesorios

Reguladores de velocidad

Nombre	La foto	Descripción
CDT E0.5		Controlador de velocidad con tiristores