

AH-10 grey 100

Campanas de plástico para la decoración de las rejillas de ventilación de suministro y extracción de sistemas de ventilación públicos, residenciales e industriales

• Material de la carcasa: PVC

	Unidad de medida	AH-10 grey 100

Dimensiones

B	H	L	D
220	230.5	54	100

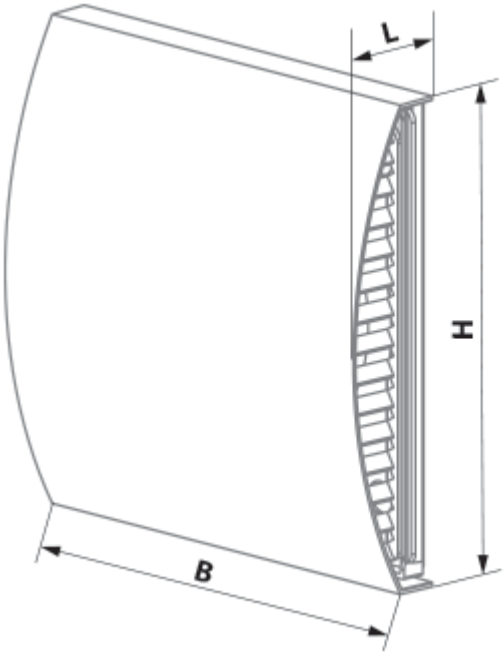
L
H
B

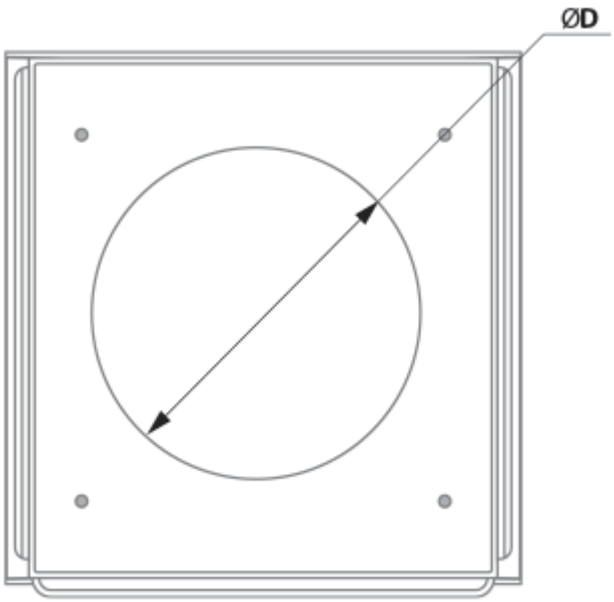
ØD