


# Aero Vintage 125

Ventilador axial de bajo nivel sonoro para ventilación de extracción

• Material de la carcasa: Plástico
• Protección antirretorno del aire: Compuerta antirretorno

| | Unidad de medida | Aero Vintage 125 |
|---|---|---|
| Tensión mínima de alimentación | V | 220 |
| Tensión máxima de alimentación | V | 240 |
| Frecuencia de suministro de energía | Hz | 50 |
| Caudal máximo de aire | m³/h | 193 |
| Peso | kg | 0.73 |
| Temperatura mínima del aire ambiente | °C | 1 |
| Temperatura máxima del aire ambiente | °C | 45 |
| Grado de protección IP | - | IP34 |
| Material de rodete | - | Plástico |

## Dimensiones

| a | b | c | Ø d | e |
|---|---|---|---|---|
| 168 | 144 | 97 | 125 | 30 |

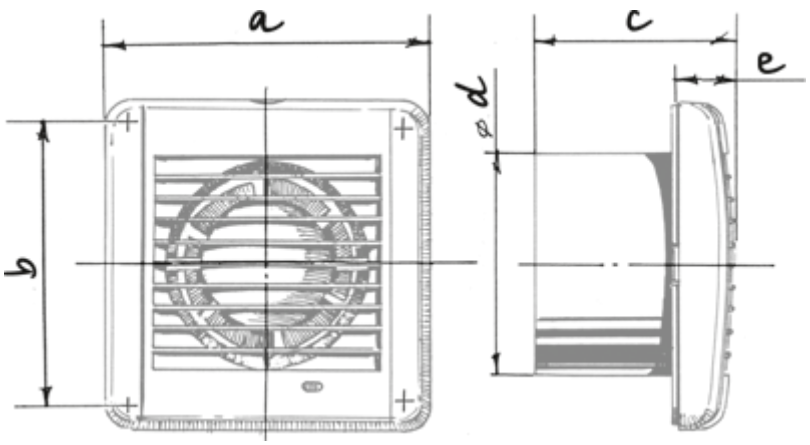
a
b
c
e
d
ø

## Ecodesign

| | | | | | | |
|---|---|---|---|---|---|---|
| Trademark | Blauberg | | | | | |
| Model | Aero Vintage 125 | | | | | |
| Specific energy consumption (SEC) (kWh/(m²/a)) | Cold | | Average | | Warm | |
| | -32 | B | -15 | E | -6 | F |
| Tipo de unidad de ventilación | Unidireccional | | | | | |
| Tipo de accionamiento instalado | De múltiples velocidades | | | | | |
| Tipo de sistema de recuperación de calor | Ninguno | | | | | |
| Rango de caudal máximo (m³/h) | 193 | | | | | |
| Potencia eléctrica de entrada (W) | 16 | | | | | |
| Caudal nominal de referencia (m³/s) | 0.038 | | | | | |
| Potencia específica absorbida (SPI) en el punto de referencia (W/(m³/h)) | 0.053 | | | | | |
| Tipología de control | Control manual | | | | | |
| Rangos máximos de fuga externa (%) | 2.7 | | | | | |
| Tipología declarada | RVU UVU | | | | | |
| Nivel de potencia acústica (dB(A)) | 59 | | | | | |
| The annual electricity consumption (AEC) (kWh/a) | Cold | | Average | | Warm | |
| | 100 | | 100 | | 100 | |
| The annual heating saved (AHS) (kWh/a) | Cold | | Average | | Warm | |
| | 3400 | | 1700 | | 800 | |