


# Aero Still Vintage 125 S

Ventiladores de extracción para locales con altos requisitos de nivel sonoro

- Material de la carcasa: Plástico
- Protección antirretorno del aire: Compuerta antirretorno
- Interruptor de cordón

| | Unidad de medida | Aero Still Vintage 125 S |
|---|---|---|
| Tensión mínima de alimentación | V | 220 |
| Tensión máxima de alimentación | V | 240 |
| Frecuencia de suministro de energía | Hz | 50 |
| Caudal máximo de aire | m³/h | 158 |
| Temperatura mínima del aire ambiente | °C | 1 |
| Temperatura máxima del aire ambiente | °C | 40 |
| Grado de protección IP | - | IP34 |
| Material de rodete | - | Plástico |

## Dimensiones

| a | b | c | Ø d | e |
|---|---|---|---|---|
| 168 | 144 | 97 | 125 | 30 |

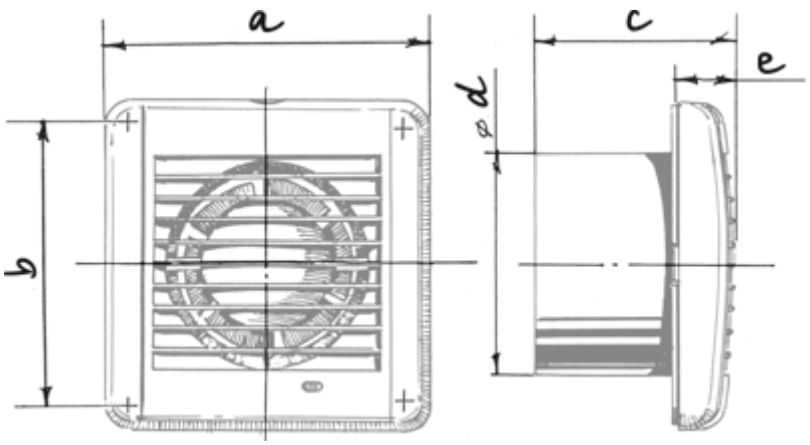
a
b
c
e
d
ø

## Ecodesign

| | | | | | | |
|---|---|---|---|---|---|---|
| Trademark | Blauberg | | | | | |
| Model | Aero Still Vintage 125 S | | | | | |
| Specific energy consumption (SEC) (kWh/(m²/a)) | Cold | | Average | | Warm | |
| | 0 | B | 0 | E | 0 | F |
| Tipo de unidad de ventilación | Unidireccional | | | | | |
| Tipo de accionamiento instalado | De múltiples velocidades | | | | | |
| Tipo de sistema de recuperación de calor | Ninguno | | | | | |
| Rango de caudal máximo (m³/h) | 0 | | | | | |
| Potencia eléctrica de entrada (W) | 0 | | | | | |
| Caudal nominal de referencia (m³/s) | 0 | | | | | |
| Potencia específica absorbida (SPI) en el punto de referencia (W/(m³/h)) | 0 | | | | | |
| Tipología de control | Control manual | | | | | |
| Rangos máximos de fuga externa (%) | 0 | | | | | |
| Tipología declarada | RVU UVU | | | | | |
| Nivel de potencia acústica (dB(A)) | 0 | | | | | |
| The annual heating saved (AHS) (kWh/a) | Cold | | Average | | Warm | |
| | 0 | | 0 | | 0 | |

## Accesorios

### Reguladores de velocidad

| Nombre | La foto | Descripción |
|---|---|---|
| CDT E1.8 |  | Controlador de velocidad con tiristores |