

Aero Still Chrome 125

Ventiladores de extracción para locales con altos requisitos de nivel sonoro

• Protección antirretorno del aire: Compuerta antirretorno

	Unidad de medida	Aero Still Chrome 125
Tensión mínima de alimentación	V	220
Tensión máxima de alimentación	V	240
Frecuencia de suministro de energía	Hz	50
Caudal máximo de aire	m³/h	158
Grado de protección IP	-	IP34
Material de rodete	-	Plástico

Dimensiones

a	b	c	Ø d	e
168	144	97	125	30

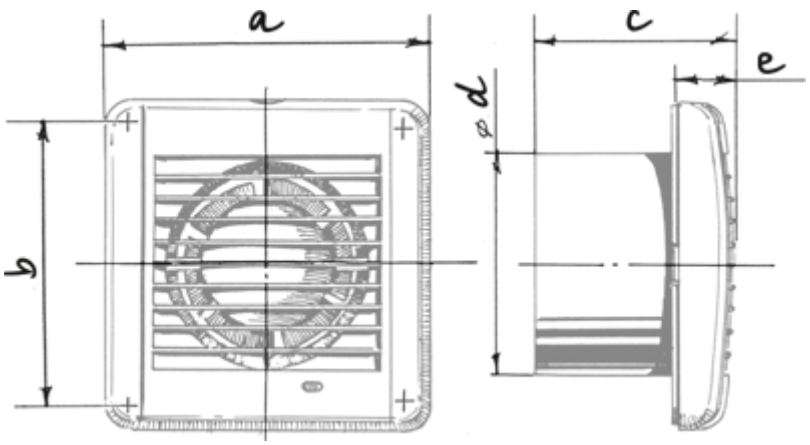
a
b
c
e
d
ø