

Aero Still 125 SH

Ventiladores de extracción para locales con altos requisitos de nivel sonoro

- Material de la carcasa: Plástico
- Protección antirretorno del aire: Compuerta antirretorno
- Interruptor de cordón
- Sensor de humedad
- Temporizador: Temporizador de apagado

	Unidad de medida	Aero Still 125 SH
Tensión mínima de alimentación	V	220
Tensión máxima de alimentación	V	240
Frecuencia de suministro de energía	Hz	50
Caudal máximo de aire	m³/h	158
Temperatura mínima del aire ambiente	°C	1
Temperatura máxima del aire ambiente	°C	40
Grado de protección IP	-	IP34
Material de rodete	-	Plástico

Dimensiones

a	b	c	Ø d	e
168	144	97	125	30

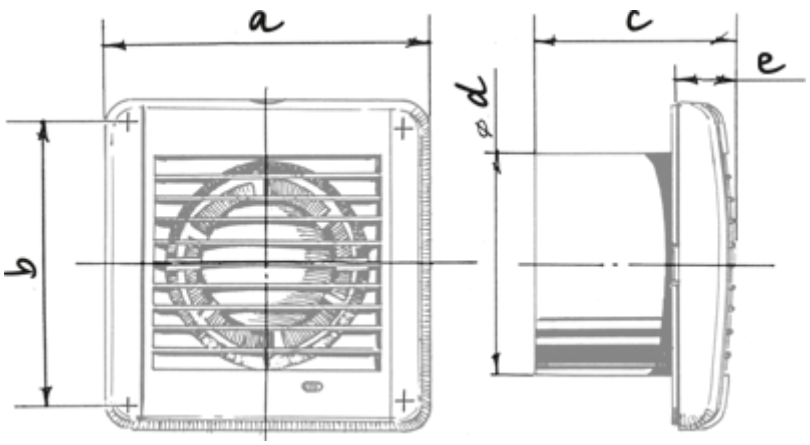
a
b
c
e
d
ø

Ecodesign

Trademark	Blauberg					
Model	Aero Still 125 SH					
Specific energy consumption (SEC) (kWh/(m²/a))	Cold		Average		Warm	
	0	B	0	E	0	F
Tipo de unidad de ventilación	Unidireccional					
Tipo de accionamiento instalado	De múltiples velocidades					
Tipo de sistema de recuperación de calor	Ninguno					
Rango de caudal máximo (m³/h)	0					
Potencia eléctrica de entrada (W)	0					
Caudal nominal de referencia (m³/s)	0					
Potencia específica absorbida (SPI) en el punto de referencia (W/(m³/h))	0					
Tipología de control	Control manual					
Rangos máximos de fuga externa (%)	0					
Tipología declarada	RVU UVU					
Nivel de potencia acústica (dB(A))	0					
The annual heating saved (AHS) (kWh/a)	Cold		Average		Warm	
	0		0		0	

Accesorios

Reguladores de velocidad

Nombre	La foto	Descripción
CDT E1.8		Controlador de velocidad con tiristores