


# Aero Chrome 150

Ventilador axial de bajo nivel sonoro para ventilación de extracción

• Material de la carcasa: Plástico
• Protección antirretorno del aire: Compuerta antirretorno

| | Unidad de medida | Aero Chrome 150 |
|---|---|---|
| Tensión mínima de alimentación | V | 220 |
| Tensión máxima de alimentación | V | 240 |
| Frecuencia de suministro de energía | Hz | 50 |
| Caudal máximo de aire | m³/h | 309 |
| Peso | kg | 0.9 |
| Temperatura mínima del aire ambiente | °C | 1 |
| Temperatura máxima del aire ambiente | °C | 45 |
| Grado de protección IP | - | IP34 |
| Material de rodete | - | Plástico |

## Dimensiones

| a | b | c | Ø d | e |
|---|---|---|---|---|
| 198 | 170 | 119 | 150 | 30 |

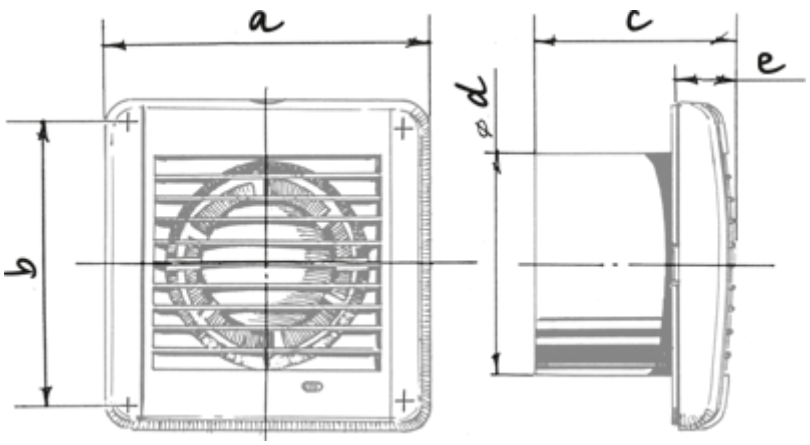
a
b
c
e
d
ø