

Aero Chrome 150 SH

Ventilador axial de bajo nivel sonoro para ventilación de extracción

- Material de la carcasa: Plástico
- Protección antirretorno del aire: Compuerta antirretorno
- Interruptor de cordón
- Sensor de humedad
- Temporizador: Temporizador de apagado

	Unidad de medida	Aero Chrome 150 SH
Tensión máxima de alimentación	V	240
Tensión mínima de alimentación	V	220
Frecuencia de suministro de energía	Hz	50
Caudal máximo de aire	m³/h	309
Peso	kg	0.9
Temperatura máxima del aire ambiente	°C	45
Temperatura mínima del aire ambiente	°C	1
Grado de protección IP	-	IP34
Material de rodete	-	Plástico

Dimensiones

a	b	c	Ø d	e
198	170	119	150	30

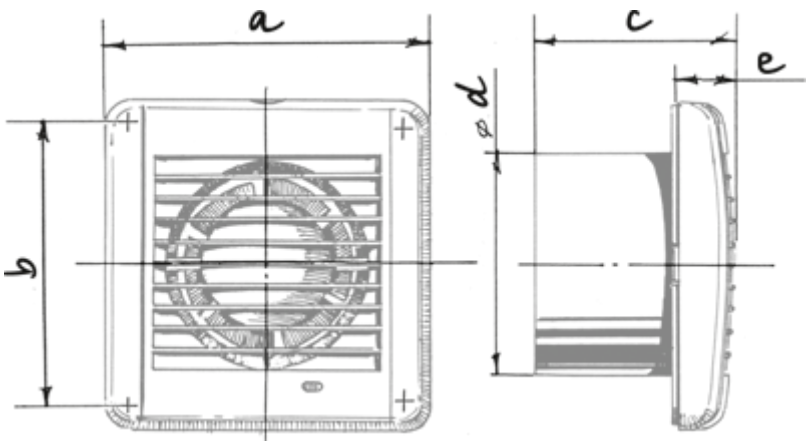
a
b
c
e
d
ø