

Aero Chrome 125 S

Ventilador axial de bajo nivel sonoro para ventilación de extracción

- Material de la carcasa: Plástico
- Protección antirretorno del aire: Compuerta antirretorno
- Interruptor de cordón

	Unidad de medida	Aero Chrome 125 S
Tensión mínima de alimentación	V	220
Tensión máxima de alimentación	V	240
Frecuencia de suministro de energía	Hz	50
Caudal máximo de aire	m³/h	193
Peso	kg	0.73
Temperatura mínima del aire ambiente	°C	1
Temperatura máxima del aire ambiente	°C	45
Grado de protección IP	-	IP34
Material de rodete	-	Plástico

Dimensiones

a	b	c	Ø d	e
168	144	97	125	30

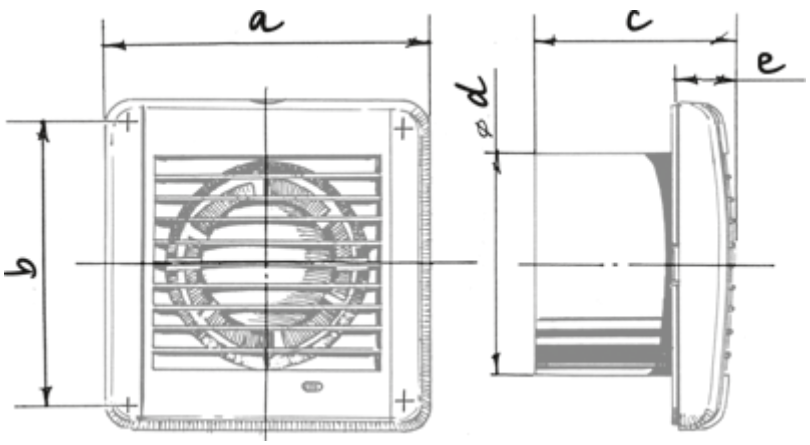
a
b
c
e
d
ø