

Aero 100 (127-220V/60Hz)

Ventilador axial de bajo nivel sonoro para ventilación de extracción

• Material de la carcasa: Plástico
• Protección antirretorno del aire: Compuerta antirretorno

	Unidad de medida	Aero 100 (127-220V/60Hz)
Tensión mínima de alimentación	V	127
Tensión máxima de alimentación	V	220
Frecuencia de suministro de energía	Hz	60
Grado de protección IP	-	IP34
Material de rodete	-	Plástico

Dimensiones

a	b	c	Ø d	e
144	122	92.5	100	29.5

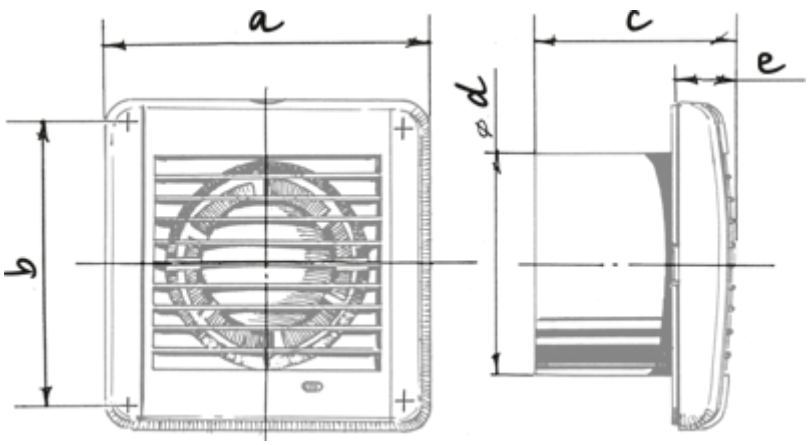
a
b
c
e
d
ø