

FDL 560

Counterflanges

- Casing material: Galvanized steel

	Unit of measurement	FDL 560
Weight	kg	1.6

Dimensions

ØD	ØD1	ØD2	Ød	L
567	605	639	9	40

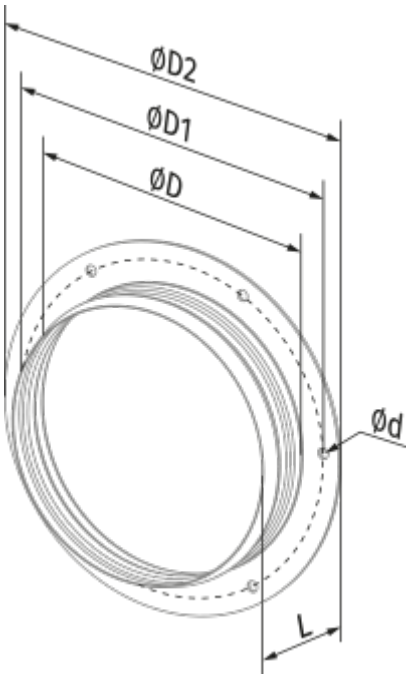
ØD2
ØD1
ØD
Ød
L