

FDL 355-500

Counterflanges

- Casing material: Galvanized steel

	Unit of measurement	FDL 355-500
Weight	kg	1.05

Dimensions

ØD	ØD1	ØD2	Ød	L
402	430	464	9	40

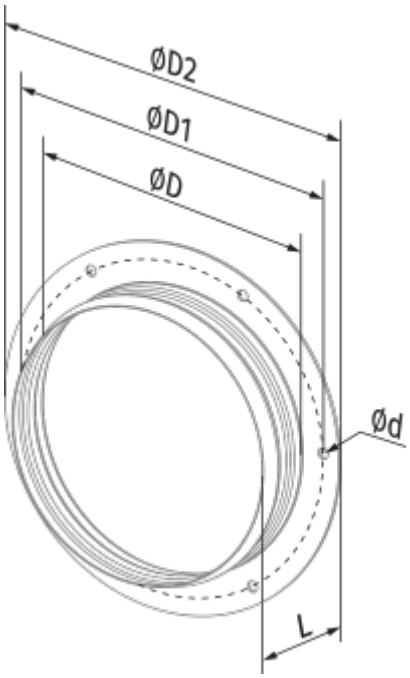
ØD2
ØD1
ØD
Ød
L